2026

UNITRANS
ÜRÜN KATALOĞU













UNİTRANS®
ELEKTRİK SANAYİ ve TİCARET A.Ş.

www.unitrans.com.tr

İçindekiler

Ürün modelleri, elektrik özellikleri ve ölçü çizimleri

ÜRÜNLER VE ÜRÜN GRUPLARI

TEKNİK BİLGİLER / 2026

MODEL / GRUP	AKIM / GÜÇ	SAYFA
UN 1001	400 – 2000 A	03
UN 1002	500 – 3000 A	04
UN 1003	600 – 4000 A	05
UN 1004	600 – 4000 A	06
UN 1201	600 – 3000 A	07
UN 1202	700 – 4000 A	08
UN 1203	800 – 5000 A	09
UN 1204	1000 – 6000 A	10
UN 125	800 – 5000 A	11
UN 1254	1000 – 7000 A	12
UN 127	1000 – 5000 A	13
UN 130	400 – 4000 A	14
UN 150	600 – 4000 A	15
UN 210	30 – 300 A	16
UN 310	20 – 400 A	17
UN 311	20 – 400 A	18
UN 312	30 – 600 A	19
UN 410	20 – 800 A	20
UN 411	75 – 800 A	21
UN 412	50 – 800 A	22
UN 510	150 – 1250 A	23

MODEL / GRUP	AKIM / GÜÇ	SAYFA
UN 530	200 – 2000 A	24
UN 611	200 – 2000 A	25
UN 630	200 – 2000 A	26
UN 810	300 – 2000 A	27
UNA 23	1000 – 300 A *	28
UNA 58	400 – 1000 A	29
UNA 812	600 – 4000 A	30
UN B	20 – 150 A	31
UN K	1 – 30 A	32
UNS 17	30 – 100 A	33
UNS 30	125 – 250 A	34
UNS 40	300 – 600 A	35
UNS 60	400 – 1250 A	36
UNS 80	500 – 1600 A	37
UNS 100	800 – 5000 A	38
UNS 120	1000 – 5000 A	39
Özel sargılı / 1	100 – 2500 A	40
Özel sargılı / 2	3000 – 7000 A	41
CNT / ISL	50 – 5000 VA	42
Toroidal / özel	30 – 8000 A	43
İletişim		44

KATALOG NOTU

Bu katalog fiyat bilgisi içermez. Teknik bilgiler, ürün fotoğrafları ve ölçü çizimleri kaynak ürün föylerinden alınmıştır. Kaynakta bulunmayan birimler eklenmemiştir. (*) ile işaretli değerler üretici teyidi gerektirir.

UN 1001

A.G. AKIM TRANSFORMATÖRÜ
L.V. CURRENT TRANSFORMERS



ELEKTRİK ÖZELLİKLERİ — Electrical attributes

Primer akımı Primary current	400 - 2000 A
Sekonder akımı Secondary current	5 A
Yük Burden	5 - 10 - 15 - 30
Sınıf Class	0.5 - 1 - 3

Genişlik / Width	Yükseklik / Height	Boy / Depth
127 mm	141	46 mm

TEKNİK ÖZELLİKLER — Technical details

Termal sürekli anma akımı Icth / Therm. continuous current	1,2 × I_N
Termal kısa süreli anma akımı Ith / Therm. short-time current	60 × I_N, 1 sn
Maks. çalışma gerilimi Um / Max. operating voltage	0.72 kV
İzolasyon test gerilimi Isolation test voltage	3 kV U_{eff} 50 Hz / 1 dk
Nominal anma frekansı Nominal rated frequency	50 Hz
İzolasyon sınıfı Isolation class	E

YAPI VE ÇALIŞMA KOŞULLARI

Çalışma sıcaklığı Working temperature range	-5°C < T < +40°C
Depolama sıcaklığı Storage temperature range	-25°C < T < +40°C
Gövde Housing	Siyah polikarbonat, kırılmaz plastik; aleve dayanıklı
Sekonder terminal / vida Nickel-plated / plus-minus screws	Nikel kaplı M5×10 mm
Sekonder kapak Secondary caps	Entegre / Integrated
Paket miktarı Package quantity	3 adet / pcs.

ÖLÇÜ ÇİZİMLERİ — Dimensions / Ölçekli değildir

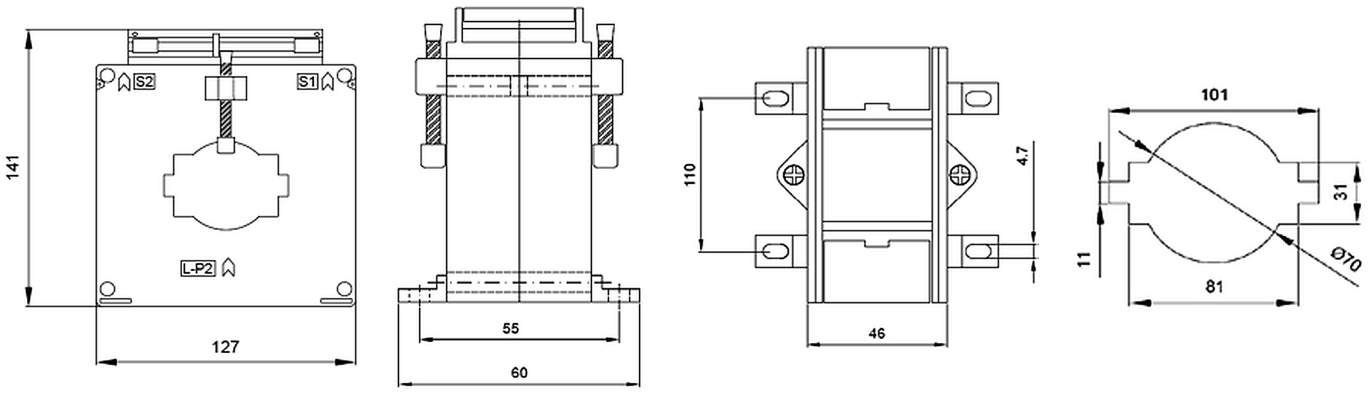

Teknik değerler ve birimler, kaynak ürün föyündeki gösterimiyle korunmuştur.

UN 1002

A.G. AKIM TRANSFORMATÖRÜ
L.V. CURRENT TRANSFORMERS



ELEKTRİK ÖZELLİKLERİ
Electrical attributes

Primer akımı Primary current	500 - 3000 A
Sekonder akımı Secondary current	5 A
Yük Burden	5 - 10 - 15 - 30
Sınıf Class	0.5 - 1 - 3

Genişlik / Width	Yükseklik / Height	Boy / Depth
127 mm	141	46 mm

TEKNİK ÖZELLİKLER
Technical details

Termal sürekli anma akımı Icth / Therm. continuous current	1,2 × I_N
Termal kısa süreli anma akımı Ith / Therm. short-time current	60 × I_N, 1 sn
Maks. çalışma gerilimi Um / Max. operating voltage	0.72 kV
İzolasyon test gerilimi Isolation test voltage	3 kV U_{eff} 50 Hz / 1 dk
Nominal anma frekansı Nominal rated frequency	50 Hz
İzolasyon sınıfı Isolation class	E

YAPI VE ÇALIŞMA KOŞULLARI

Çalışma sıcaklığı Working temperature range	-5°C < T < +40°C
Depolama sıcaklığı Storage temperature range	-25°C < T < +40°C
Gövde Housing	Siyah polikarbonat, kırılmaz plastik; aleve dayanıklı
Sekonder terminal / vida Nickel-plated / plus-minus screws	Nikel kaplı M5×10 mm
Sekonder kapak Secondary caps	Entegre / Integrated
Paket miktarı Package quantity	3 adet / pcs.

ÖLÇÜ ÇİZİMLERİ
Dimensions / Ölçekli değildir

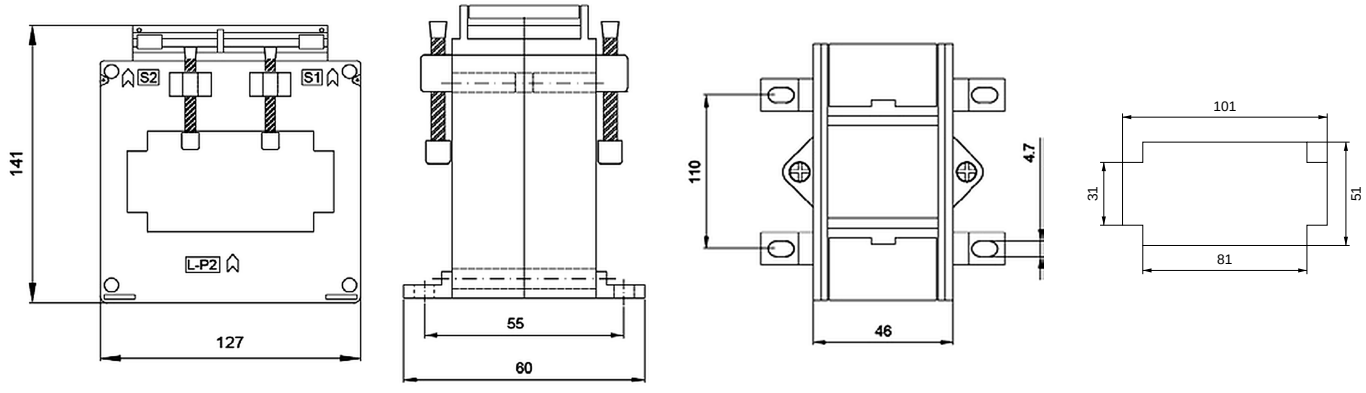

Teknik değerler ve birimler, kaynak ürün föyündeki gösterimiyle korunmuştur.

UN 1003

A.G. AKIM TRANSFORMATÖRÜ
L.V. CURRENT TRANSFORMERS



ELEKTRİK ÖZELLİKLERİ — Electrical attributes

Primer akımı Primary current	600 - 4000 A
Sekonder akımı Secondary current	5 A
Yük Burden	5 - 10 - 15 - 30
Sınıf Class	0.5 - 1 - 3

Genişlik / Width	Yükseklik / Height	Boy / Depth
127 mm	141	46 mm

TEKNİK ÖZELLİKLER — Technical details

Termal sürekli anma akımı Icth / Therm. continuous current	1,2 × I_N
Termal kısa süreli anma akımı Ith / Therm. short-time current	60 × I_N, 1 sn
Maks. çalışma gerilimi Um / Max. operating voltage	0.72 kV
İzolasyon test gerilimi Isolation test voltage	3 kV U_{eff} 50 Hz / 1 dk
Nominal anma frekansı Nominal rated frequency	50 Hz
İzolasyon sınıfı Isolation class	E

YAPI VE ÇALIŞMA KOŞULLARI

Çalışma sıcaklığı Working temperature range	-5°C < T < +40°C
Depolama sıcaklığı Storage temperature range	-25°C < T < +40°C
Gövde Housing	Siyah polikarbonat, kırılmaz plastik; aleve dayanıklı
Sekonder terminal / vida Nickel-plated / plus-minus screws	Nikel kaplı M5×10 mm
Sekonder kapak Secondary caps	Entegre / Integrated
Paket miktarı Package quantity	3 adet / pcs.

ÖLÇÜ ÇİZİMLERİ — Dimensions / Ölçekli değildir

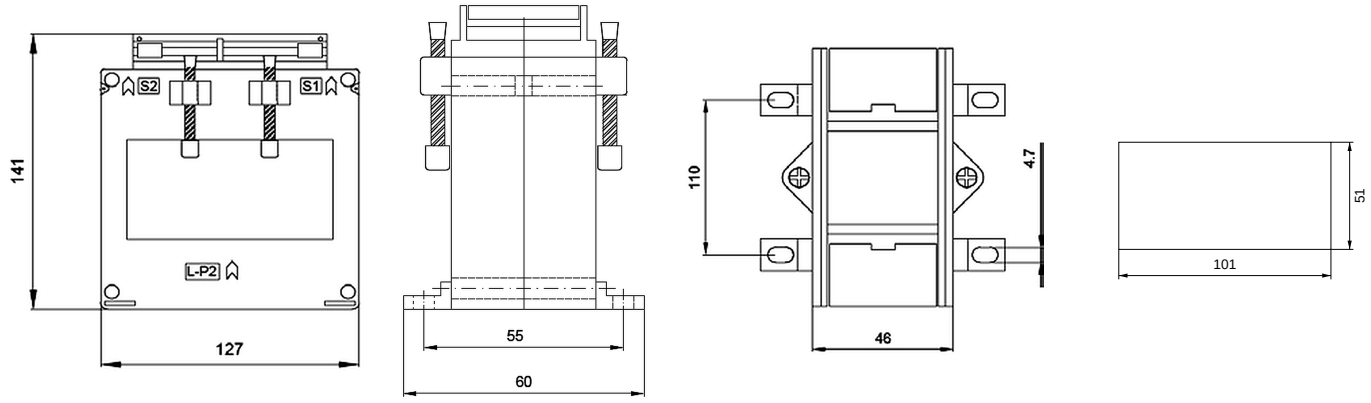

Teknik değerler ve birimler, kaynak ürün föyündeki gösterimiyle korunmuştur.

UN 1004

A.G. AKIM TRANSFORMATÖRÜ
L.V. CURRENT TRANSFORMERS



ELEKTRİK ÖZELLİKLERİ — Electrical attributes

Primer akımı Primary current	600 - 4000 A
Sekonder akımı Secondary current	5 A
Yük Burden	5 - 10 - 15 - 30
Sınıf Class	0.5 - 1 - 3

Genişlik / Width	Yükseklik / Height	Boy / Depth
127 mm	141	46 mm

TEKNİK ÖZELLİKLER — Technical details

Termal sürekli anma akımı Icth / Therm. continuous current	1,2 × I_N
Termal kısa süreli anma akımı Ith / Therm. short-time current	60 × I_N, 1 sn
Maks. çalışma gerilimi Um / Max. operating voltage	0.72 kV
İzolasyon test gerilimi Isolation test voltage	3 kV U_{eff} 50 Hz / 1 dk
Nominal anma frekansı Nominal rated frequency	50 Hz
İzolasyon sınıfı Isolation class	E

YAPI VE ÇALIŞMA KOŞULLARI

Çalışma sıcaklığı Working temperature range	-5°C < T < +40°C
Depolama sıcaklığı Storage temperature range	-25°C < T < +40°C
Gövde Housing	Siyah polikarbonat, kırılmaz plastik; aleve dayanıklı
Sekonder terminal / vida Nickel-plated / plus-minus screws	Nikel kaplı M5×10 mm
Sekonder kapak Secondary caps	Entegre / Integrated
Paket miktarı Package quantity	3 adet / pcs.

ÖLÇÜ ÇİZİMLERİ — Dimensions / Ölçekli değildir

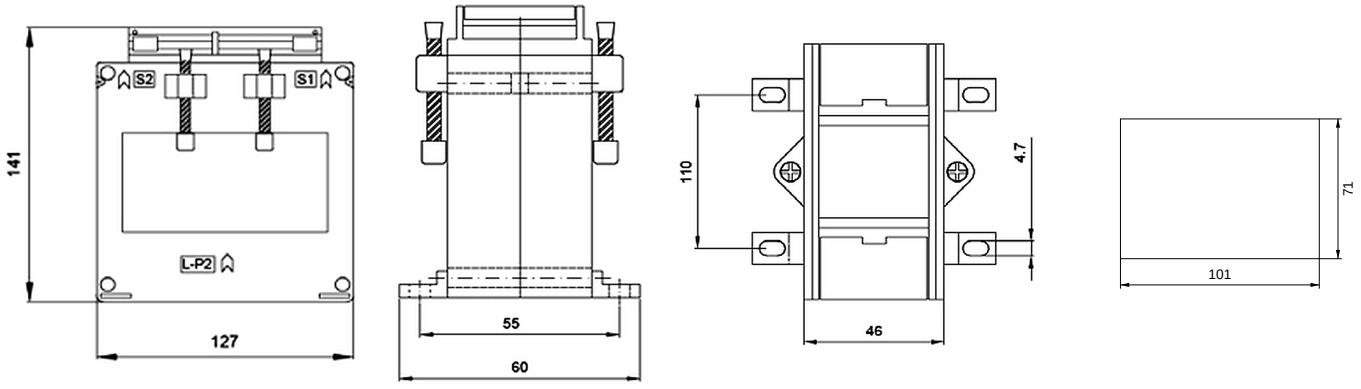

Teknik değerler ve birimler, kaynak ürün föyündeki gösterimiyle korunmuştur.

UN 1201

A.G. AKIM TRANSFORMATÖRÜ
L.V. CURRENT TRANSFORMERS



ELEKTRİK ÖZELLİKLERİ — Electrical attributes

Primer akımı Primary current	600 - 3000 A
Sekonder akımı Secondary current	5 A
Yük Burden	5 - 10 - 15 - 30
Sınıf Class	0.5 - 1 - 3

Genişlik / Width	Yükseklik / Height	Boy / Depth
160 mm	197	46 mm

TEKNİK ÖZELLİKLER — Technical details

Termal sürekli anma akımı Icth / Therm. continuous current	1,2 × I_N
Termal kısa süreli anma akımı Ith / Therm. short-time current	60 × I_N, 1 sn
Maks. çalışma gerilimi Um / Max. operating voltage	0.72 kV
İzolasyon test gerilimi Isolation test voltage	3 kV U_{eff} 50 Hz / 1 dk
Nominal anma frekansı Nominal rated frequency	50 Hz
İzolasyon sınıfı Isolation class	E

YAPI VE ÇALIŞMA KOŞULLARI

Çalışma sıcaklığı Working temperature range	-5°C < T < +40°C
Depolama sıcaklığı Storage temperature range	-25°C < T < +40°C
Gövde Housing	Siyah polikarbonat, kırılmaz plastik; aleve dayanıklı
Sekonder terminal / vida Nickel-plated / plus-minus screws	Nikel kaplı M5×10 mm
Sekonder kapak Secondary caps	Entegre / Integrated
Paket miktarı Package quantity	3 adet / pcs.

ÖLÇÜ ÇİZİMLERİ — Dimensions / Ölçekli değildir

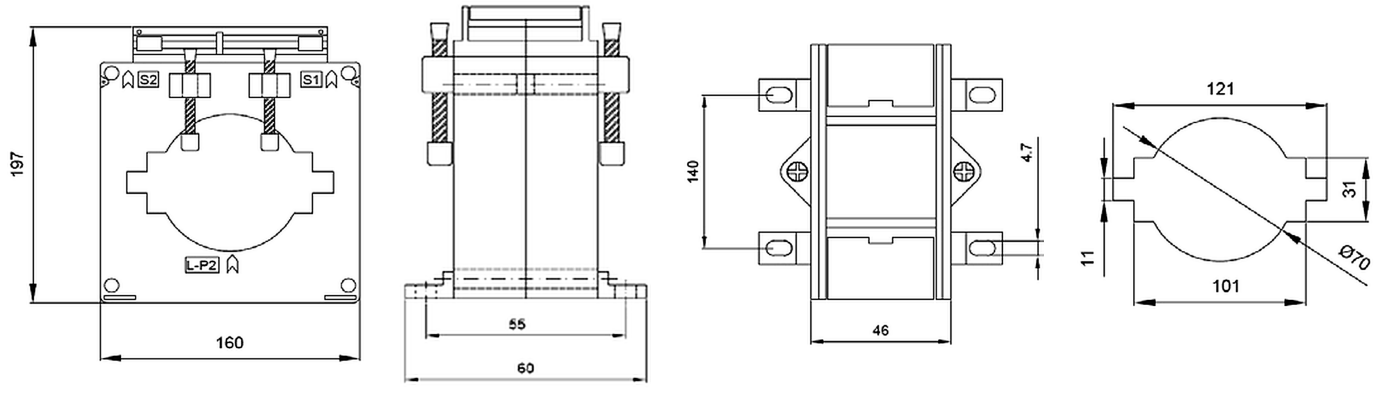

Teknik değerler ve birimler, kaynak ürün föyündeki gösterimiyle korunmuştur.

UN 1202

A.G. AKIM TRANSFORMATÖRÜ
L.V. CURRENT TRANSFORMERS



ELEKTRİK ÖZELLİKLERİ — Electrical attributes

Primer akımı Primary current	700 - 4000 A
Sekonder akımı Secondary current	5 A
Yük Burden	5 - 10 - 15 - 30
Sınıf Class	0.5 - 1 - 3

Genişlik / Width	Yükseklik / Height	Boy / Depth
160 mm	197	46 mm

TEKNİK ÖZELLİKLER — Technical details

Termal sürekli anma akımı Icth / Therm. continuous current	1,2 × I_N
Termal kısa süreli anma akımı Ith / Therm. short-time current	60 × I_N, 1 sn
Maks. çalışma gerilimi Um / Max. operating voltage	0.72 kV
İzolasyon test gerilimi Isolation test voltage	3 kV U_{eff} 50 Hz / 1 dk
Nominal anma frekansı Nominal rated frequency	50 Hz
İzolasyon sınıfı Isolation class	E

YAPI VE ÇALIŞMA KOŞULLARI

Çalışma sıcaklığı Working temperature range	-5°C < T < +40°C
Depolama sıcaklığı Storage temperature range	-25°C < T < +40°C
Gövde Housing	Siyah polikarbonat, kırılmaz plastik; aleve dayanıklı
Sekonder terminal / vida Nickel-plated / plus-minus screws	Nikel kaplı M5×10 mm
Sekonder kapak Secondary caps	Entegre / Integrated
Paket miktarı Package quantity	3 adet / pcs.

ÖLÇÜ ÇİZİMLERİ — Dimensions / Ölçekli değildir

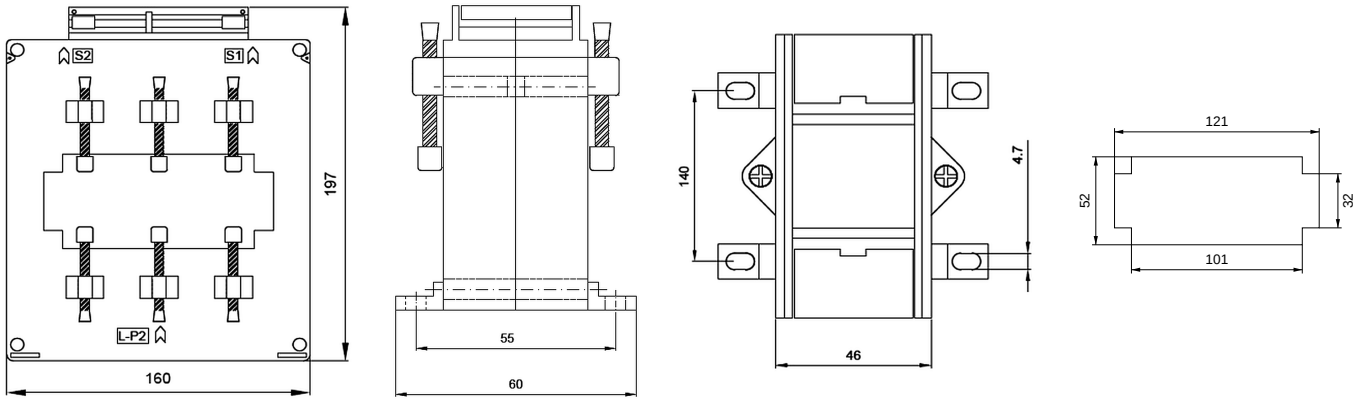

Teknik değerler ve birimler, kaynak ürün föyündeki gösterimiyle korunmuştur.

UN 1203

A.G. AKIM TRANSFORMATÖRÜ
L.V. CURRENT TRANSFORMERS



ELEKTRİK ÖZELLİKLERİ — Electrical attributes

Primer akımı Primary current	800 - 5000 A
Sekonder akımı Secondary current	5 A
Yük Burden	5 - 10 - 15 - 30
Sınıf Class	0.5 - 1 - 3

Genişlik / Width	Yükseklik / Height	Boy / Depth
160 mm	197	46 mm

TEKNİK ÖZELLİKLER — Technical details

Termal sürekli anma akımı Icth / Therm. continuous current	1,2 × I_N
Termal kısa süreli anma akımı Ith / Therm. short-time current	60 × I_N, 1 sn
Maks. çalışma gerilimi Um / Max. operating voltage	0.72 kV
İzolasyon test gerilimi Isolation test voltage	3 kV U_{eff} 50 Hz / 1 dk
Nominal anma frekansı Nominal rated frequency	50 Hz
İzolasyon sınıfı Isolation class	E

YAPI VE ÇALIŞMA KOŞULLARI

Çalışma sıcaklığı Working temperature range	-5°C < T < +40°C
Depolama sıcaklığı Storage temperature range	-25°C < T < +40°C
Gövde Housing	Siyah polikarbonat, kırılmaz plastik; aleve dayanıklı
Sekonder terminal / vida Nickel-plated / plus-minus screws	Nikel kaplı M5×10 mm
Sekonder kapak Secondary caps	Entegre / Integrated
Paket miktarı Package quantity	3 adet / pcs.

ÖLÇÜ ÇİZİMLERİ — Dimensions / Ölçekli değildir

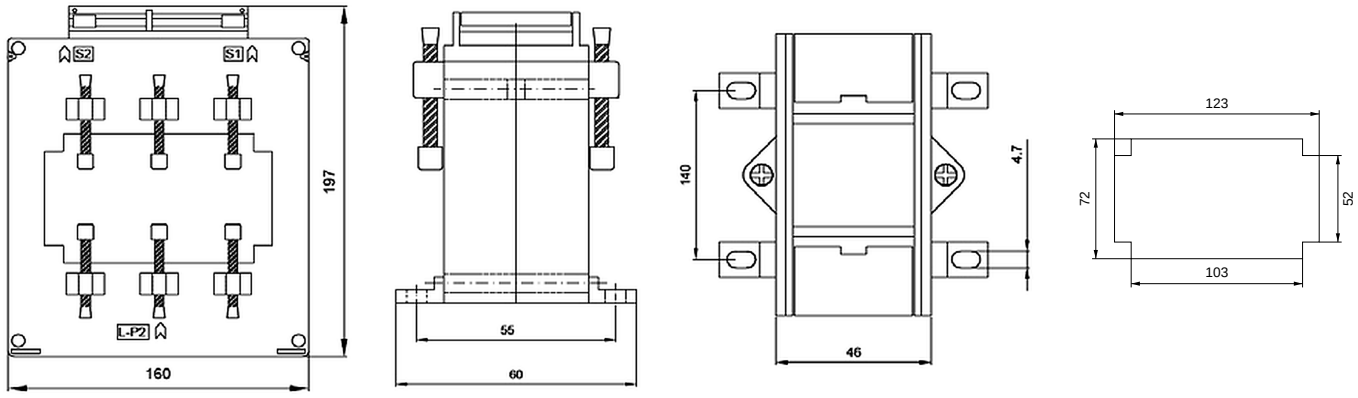

Teknik değerler ve birimler, kaynak ürün föyündeki gösterimiyle korunmuştur.

UN 1204

A.G. AKIM TRANSFORMATÖRÜ
L.V. CURRENT TRANSFORMERS



ELEKTRİK ÖZELLİKLERİ
Electrical attributes

Primer akımı Primary current	1000 - 6000 A
Sekonder akımı Secondary current	5 A
Yük Burden	5 - 10 - 15 - 30
Sınıf Class	0.5 - 1 - 3

Genişlik / Width	Yükseklik / Height	Boy / Depth
160 mm	197	46 mm

TEKNİK ÖZELLİKLER
Technical details

Termal sürekli anma akımı Icth / Therm. continuous current	1,2 × I_N
Termal kısa süreli anma akımı Ith / Therm. short-time current	60 × I_N, 1 sn
Maks. çalışma gerilimi Um / Max. operating voltage	0.72 kV
İzolasyon test gerilimi Isolation test voltage	3 kV U_{eff} 50 Hz / 1 dk
Nominal anma frekansı Nominal rated frequency	50 Hz
İzolasyon sınıfı Isolation class	E

YAPI VE ÇALIŞMA KOŞULLARI

Çalışma sıcaklığı Working temperature range	-5°C < T < +40°C
Depolama sıcaklığı Storage temperature range	-25°C < T < +40°C
Gövde Housing	Siyah polikarbonat, kırılmaz plastik; aleve dayanıklı
Sekonder terminal / vida Nickel-plated / plus-minus screws	Nikel kaplı M5×10 mm
Sekonder kapak Secondary caps	Entegre / Integrated
Paket miktarı Package quantity	3 adet / pcs.

ÖLÇÜ ÇİZİMLERİ
Dimensions / Ölçekli değildir

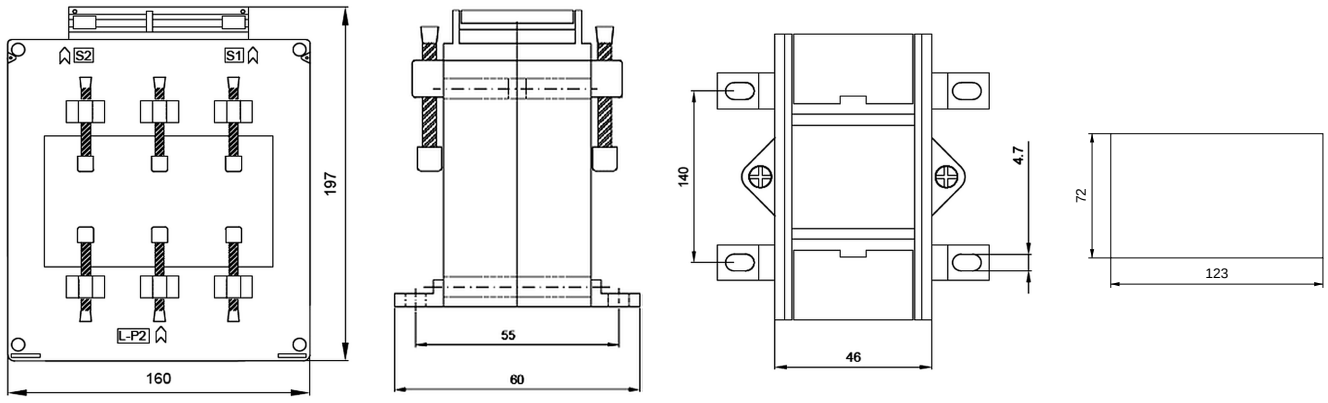

Teknik değerler ve birimler, kaynak ürün föyündeki gösterimiyle korunmuştur.

UN 125

A.G. AKIM TRANSFORMATÖRÜ
L.V. CURRENT TRANSFORMERS



ELEKTRİK ÖZELLİKLERİ
Electrical attributes

Primer akımı Primary current	800 - 5000 A
Sekonder akımı Secondary current	5 A
Yük Burden	5 - 10 - 15 VA
Sınıf Class	0.5 - 1 - 3

Genişlik / Width	Yükseklik / Height	Boy / Depth
145 mm	160 mm	40 mm

TEKNİK ÖZELLİKLER
Technical details

Termal sürekli anma akımı Icth / Therm. continuous current	1,2 × I_N
Termal kısa süreli anma akımı Ith / Therm. short-time current	40 kA, 1 sn
Maks. çalışma gerilimi Um / Max. operating voltage	0.72 kV
İzolasyon test gerilimi Isolation test voltage	3 kV U_{eff} 50 Hz / 1 dk
Nominal anma frekansı Nominal rated frequency	50 Hz
İzolasyon sınıfı Isolation class	E

YAPI VE ÇALIŞMA KOŞULLARI

Çalışma sıcaklığı Working temperature range	-5°C < T < +40°C
Depolama sıcaklığı Storage temperature range	-25°C < T < +40°C
Gövde Housing	Siyah polikarbonat, kırılmaz plastik; aleve dayanıklı
Sekonder terminal / vida Nickel-plated / plus-minus screws	Nikel kaplı M5×10 mm
Sekonder kapak Secondary caps	Entegre / Integrated
Paket miktarı Package quantity	3 adet / pcs.

ÖLÇÜ ÇİZİMLERİ
Dimensions / Ölçekli değildir

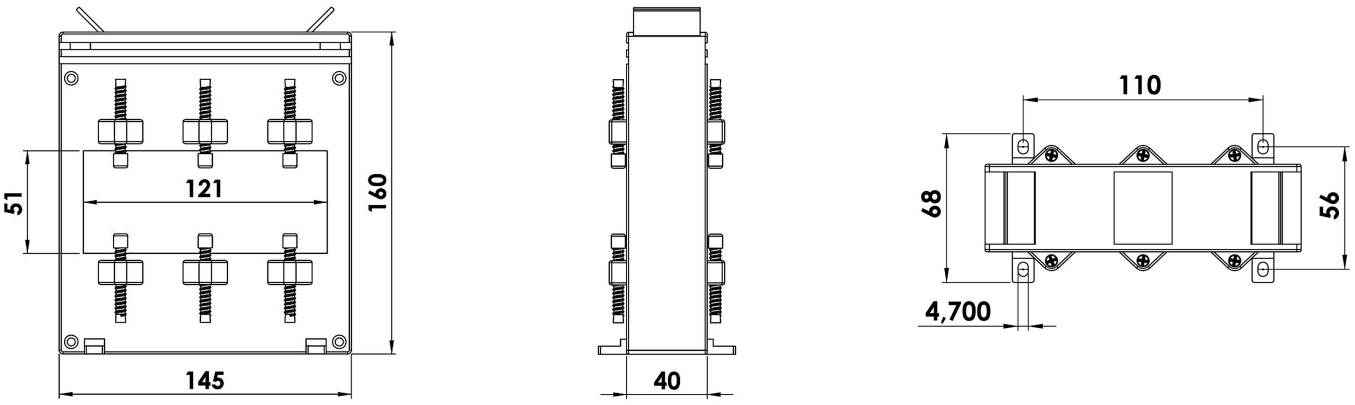

Teknik değerler ve birimler, kaynak ürün föyündeki gösterimiyle korunmuştur.

UN 1254

A.G. AKIM TRANSFORMATÖRÜ
L.V. CURRENT TRANSFORMERS



ELEKTRİK ÖZELLİKLERİ — Electrical attributes

Primer akımı Primary current	1000 - 7000 A
Sekonder akımı Secondary current	5 A
Yük Burden	5 - 10 - 15 - 30
Sınıf Class	0.5 - 1 - 3

Genişlik / Width	Yükseklik / Height	Boy / Depth
160 mm	197	46 mm

TEKNİK ÖZELLİKLER — Technical details

Termal sürekli anma akımı Icth / Therm. continuous current	1,2 × I_N
Termal kısa süreli anma akımı Ith / Therm. short-time current	60 × I_N, 1 sn
Maks. çalışma gerilimi Um / Max. operating voltage	0.72 kV
İzolasyon test gerilimi Isolation test voltage	3 kV U_{eff} 50 Hz / 1 dk
Nominal anma frekansı Nominal rated frequency	50 Hz
İzolasyon sınıfı Isolation class	E

YAPI VE ÇALIŞMA KOŞULLARI

Çalışma sıcaklığı Working temperature range	-5°C < T < +40°C
Depolama sıcaklığı Storage temperature range	-25°C < T < +40°C
Gövde Housing	Siyah polikarbonat, kırılmaz plastik; aleve dayanıklı
Sekonder terminal / vida Nickel-plated / plus-minus screws	Nikel kaplı M5×10 mm
Sekonder kapak Secondary caps	Entegre / Integrated
Paket miktarı Package quantity	3 adet / pcs.

ÖLÇÜ ÇİZİMLERİ — Dimensions / Ölçekli değildir

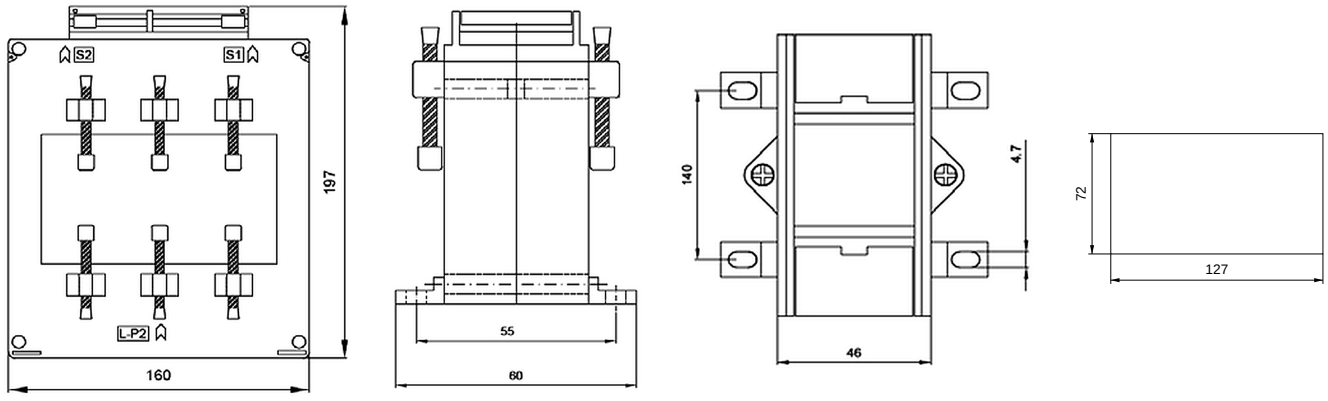

Teknik değerler ve birimler, kaynak ürün föyündeki gösterimiyle korunmuştur.

UN 127

A.G. AKIM TRANSFORMATÖRÜ
L.V. CURRENT TRANSFORMERS



ELEKTRİK ÖZELLİKLERİ — Electrical attributes

Primer akımı Primary current	1000 - 5000 A
Sekonder akımı Secondary current	5 A
Yük Burden	5 - 10 - 15 VA
Sınıf Class	0.5 - 1 - 3

Genişlik / Width	Yükseklik / Height	Boy / Depth
145 mm	160 mm	40 mm

TEKNİK ÖZELLİKLER — Technical details

Termal sürekli anma akımı Icth / Therm. continuous current	1,2 × I_N
Termal kısa süreli anma akımı Ith / Therm. short-time current	40 kA, 1 sn
Maks. çalışma gerilimi Um / Max. operating voltage	0.72 kV
İzolasyon test gerilimi Isolation test voltage	3 kV U_{eff} 50 Hz / 1 dk
Nominal anma frekansı Nominal rated frequency	50 Hz
İzolasyon sınıfı Isolation class	E

YAPI VE ÇALIŞMA KOŞULLARI

Çalışma sıcaklığı Working temperature range	-5°C < T < +40°C
Depolama sıcaklığı Storage temperature range	-25°C < T < +40°C
Gövde Housing	Siyah polikarbonat, kırılmaz plastik; aleve dayanıklı
Sekonder terminal / vida Nickel-plated / plus-minus screws	Nikel kaplı M5×10 mm
Sekonder kapak Secondary caps	Entegre / Integrated
Paket miktarı Package quantity	3 adet / pcs.

ÖLÇÜ ÇİZİMLERİ — Dimensions / Ölçekli değildir

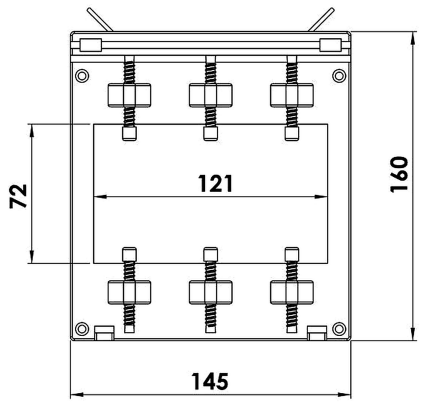

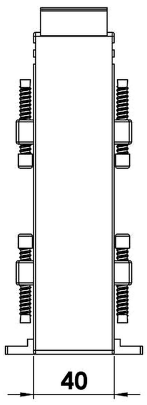

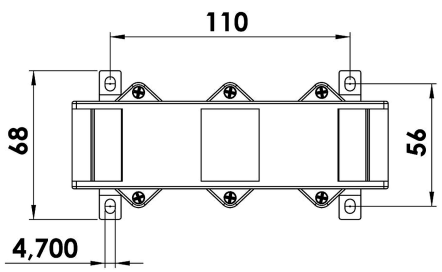

Teknik değerler ve birimler, kaynak ürün föyündeki gösterimiyle korunmuştur.

UN 130

A.G. AKIM TRANSFORMATÖRÜ
L.V. CURRENT TRANSFORMERS

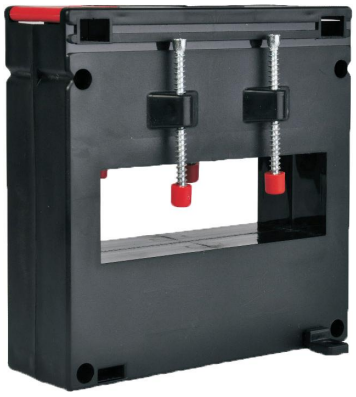

ELEKTRİK ÖZELLİKLERİ — Electrical attributes

Primer akımı Primary current	400 - 4000 A
Sekonder akımı Secondary current	5 A
Yük Burden	5 - 10 - 15 VA
Sınıf Class	0.5 - 1 - 3

Genişlik / Width	Yükseklik / Height	Boy / Depth
128 mm	128 mm	40 mm

TEKNİK ÖZELLİKLER — Technical details

Termal sürekli anma akımı Icth / Therm. continuous current	1,2 × I_N
Termal kısa süreli anma akımı Ith / Therm. short-time current	40 kA, 1 sn
Maks. çalışma gerilimi Um / Max. operating voltage	0.72 kV
İzolasyon test gerilimi Isolation test voltage	3 kV U_{eff} 50 Hz / 1 dk
Nominal anma frekansı Nominal rated frequency	50 Hz
İzolasyon sınıfı Isolation class	E

YAPI VE ÇALIŞMA KOŞULLARI

Çalışma sıcaklığı Working temperature range	-5°C < T < +40°C
Depolama sıcaklığı Storage temperature range	-25°C < T < +40°C
Gövde Housing	Siyah polikarbonat, kırılmaz plastik; aleve dayanıklı
Sekonder terminal / vida Nickel-plated / plus-minus screws	Nikel kaplı M5×10 mm
Sekonder kapak Secondary caps	Entegre / Integrated
Paket miktarı Package quantity	3 adet / pcs.

ÖLÇÜ ÇİZİMLERİ — Dimensions / Ölçekli değildir

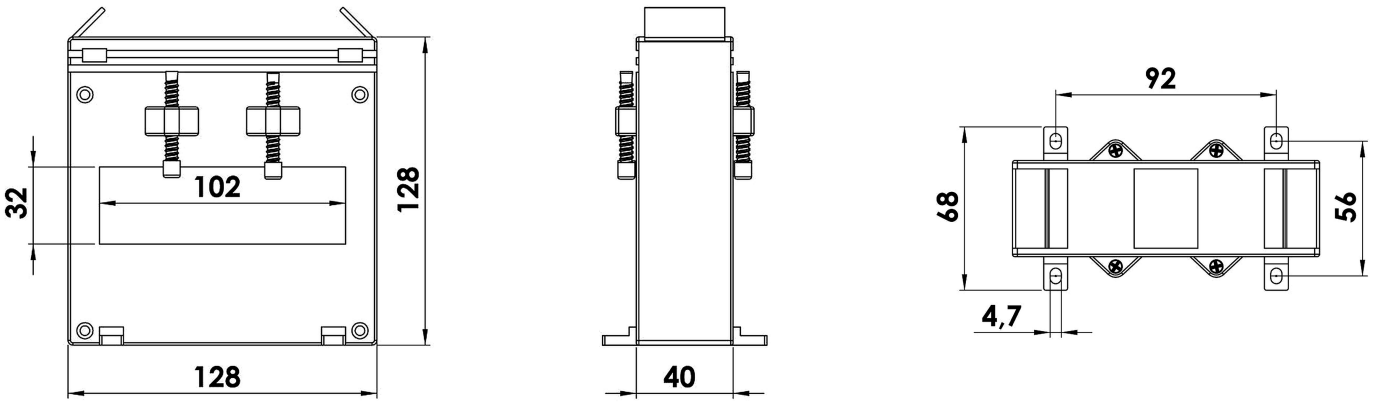

Teknik değerler ve birimler, kaynak ürün föyündeki gösterimiyle korunmuştur.

UN 150

A.G. AKIM TRANSFORMATÖRÜ
L.V. CURRENT TRANSFORMERS



ELEKTRİK ÖZELLİKLERİ
Electrical attributes

Primer akımı Primary current	600 - 4000 A
Sekonder akımı Secondary current	5 A
Yük Burden	5 - 10 - 15 VA
Sınıf Class	0.5 - 1 - 3

Genişlik / Width	Yükseklik / Height	Boy / Depth
128 mm	128 mm	40 mm

TEKNİK ÖZELLİKLER
Technical details

Termal sürekli anma akımı Icth / Therm. continuous current	1,2 × I_N
Termal kısa süreli anma akımı Ith / Therm. short-time current	40 kA, 1 sn
Maks. çalışma gerilimi Um / Max. operating voltage	0.72 kV
İzolasyon test gerilimi Isolation test voltage	3 kV U_{eff} 50 Hz / 1 dk
Nominal anma frekansı Nominal rated frequency	50 Hz
İzolasyon sınıfı Isolation class	E

YAPI VE ÇALIŞMA KOŞULLARI

Çalışma sıcaklığı Working temperature range	-5°C < T < +40°C
Depolama sıcaklığı Storage temperature range	-25°C < T < +40°C
Gövde Housing	Siyah polikarbonat, kırılmaz plastik; aleve dayanıklı
Sekonder terminal / vida Nickel-plated / plus-minus screws	Nikel kaplı M5×10 mm
Sekonder kapak Secondary caps	Entegre / Integrated
Paket miktarı Package quantity	3 adet / pcs.

ÖLÇÜ ÇİZİMLERİ
Dimensions / Ölçekli değildir

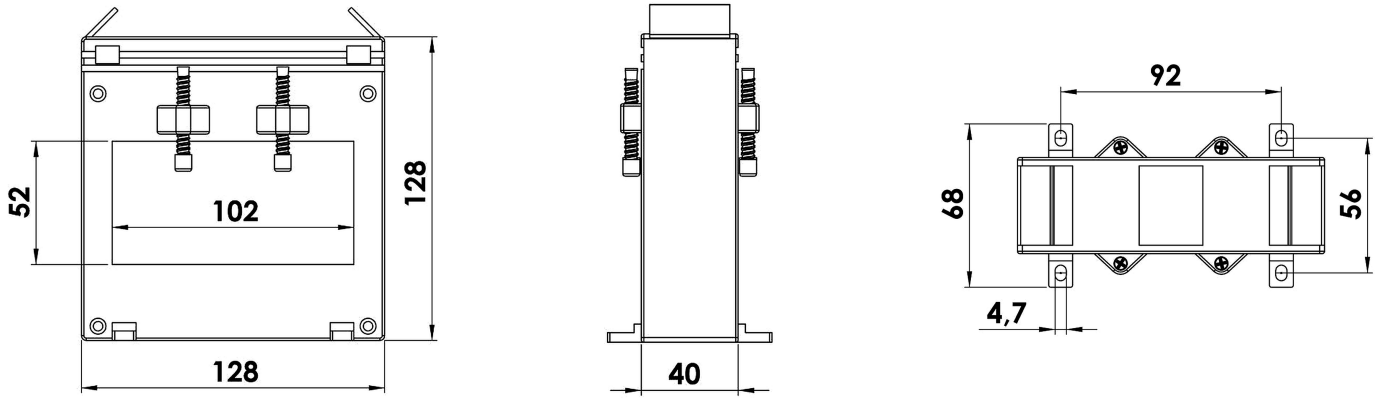

Teknik değerler ve birimler, kaynak ürün föyündeki gösterimiyle korunmuştur.

UN 210

A.G. AKIM TRANSFORMATÖRÜ
L.V. CURRENT TRANSFORMERS



ELEKTRİK ÖZELLİKLERİ — Electrical attributes

Primer akımı Primary current	30 - 300 A
Sekonder akımı Secondary current	5 A
Yük Burden	1 - 1,5 - 2,5 - 5 - 10 VA
Sınıf Class	0.5 - 1 - 3

Genişlik / Width	Yükseklik / Height	Boy / Depth
60,5 mm	78,5 mm	39,9 mm

TEKNİK ÖZELLİKLER — Technical details

Termal sürekli anma akımı Icth / Therm. continuous current	1,2 × I_N
Termal kısa süreli anma akımı Ith / Therm. short-time current	60 × I_N, 1 sn
Maks. çalışma gerilimi Um / Max. operating voltage	0.72 kV
İzolasyon test gerilimi Isolation test voltage	3 kV U_{eff} 50 Hz / 1 dk
Nominal anma frekansı Nominal rated frequency	50 Hz
İzolasyon sınıfı Isolation class	E

YAPI VE ÇALIŞMA KOŞULLARI

Çalışma sıcaklığı Working temperature range	-5°C < T < +40°C
Depolama sıcaklığı Storage temperature range	-25°C < T < +40°C
Gövde Housing	Siyah polikarbonat, kırılmaz plastik; aleve dayanıklı
Sekonder terminal / vida Nickel-plated / plus-minus screws	Nikel kaplı M5×10 mm
Sekonder kapak Secondary caps	Entegre / Integrated
Paket miktarı Package quantity	3 adet / pcs.

ÖLÇÜ ÇİZİMLERİ — Dimensions / Ölçekli değildir

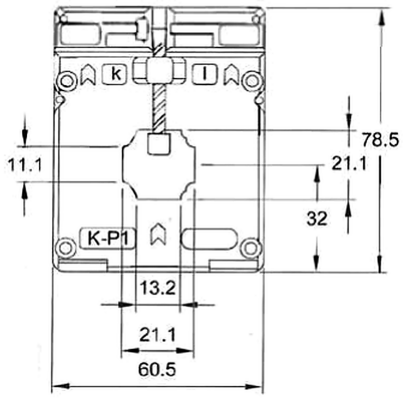

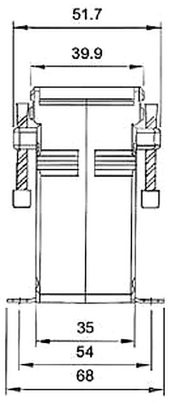

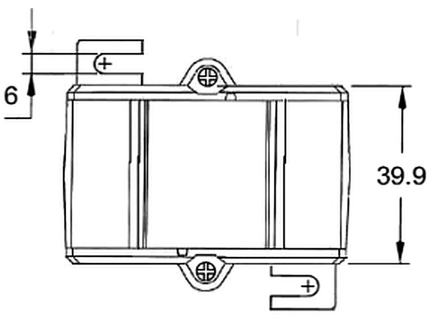

Teknik değerler ve birimler, kaynak ürün föyündeki gösterimiyle korunmuştur.

UN 310

A.G. AKIM TRANSFORMATÖRÜ
L.V. CURRENT TRANSFORMERS



ELEKTRİK ÖZELLİKLERİ
Electrical attributes

Primer akımı Primary current	20 - 400 A
Sekonder akımı Secondary current	5 A
Yük Burden	5 - 10 VA
Sınıf Class	0.5 - 1 - 3

Genişlik / Width	Yükseklik / Height	Boy / Depth
80 mm	91 mm	53 mm

TEKNİK ÖZELLİKLER
Technical details

Termal sürekli anma akımı Icth / Therm. continuous current	1,2 × I_N
Termal kısa süreli anma akımı Ith / Therm. short-time current	60 × I_N, 1 sn
Maks. çalışma gerilimi Um / Max. operating voltage	0.72 kV
İzolasyon test gerilimi Isolation test voltage	3 kV U_{eff} 50 Hz / 1 dk
Nominal anma frekansı Nominal rated frequency	50 Hz
İzolasyon sınıfı Isolation class	E

YAPI VE ÇALIŞMA KOŞULLARI

Çalışma sıcaklığı Working temperature range	-5°C < T < +40°C
Depolama sıcaklığı Storage temperature range	-25°C < T < +40°C
Gövde Housing	Siyah polikarbonat, kırılmaz plastik; aleve dayanıklı
Sekonder terminal / vida Nickel-plated / plus-minus screws	Nikel kaplı M5×10 mm
Sekonder kapak Secondary caps	Entegre / Integrated
Paket miktarı Package quantity	3 adet / pcs.

ÖLÇÜ ÇİZİMLERİ
Dimensions / Ölçekli değildir

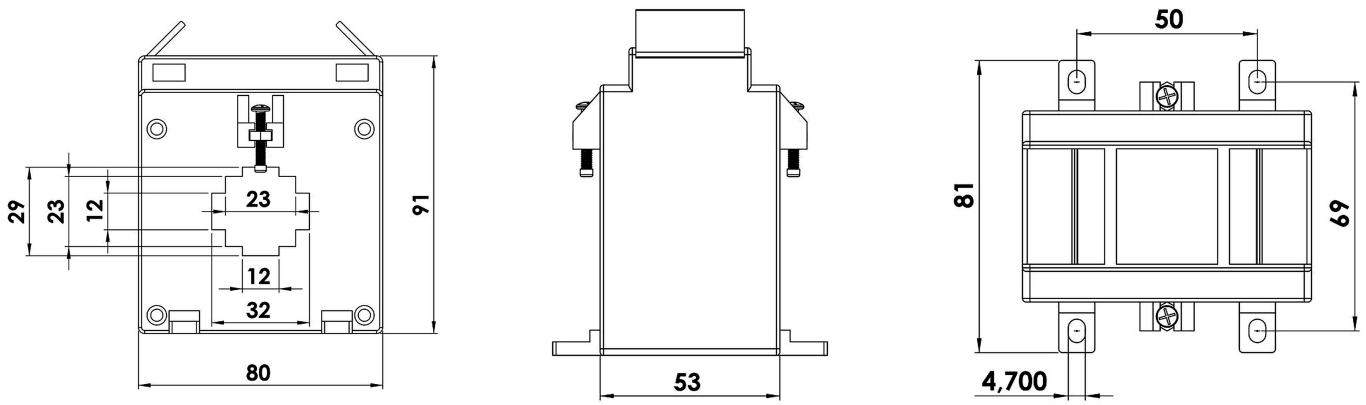

Teknik değerler ve birimler, kaynak ürün föyündeki gösterimiyle korunmuştur.

UN 311

A.G. AKIM TRANSFORMATÖRÜ
L.V. CURRENT TRANSFORMERS



ELEKTRİK ÖZELLİKLERİ — Electrical attributes

Primer akımı Primary current	20 - 400 A
Sekonder akımı Secondary current	5 A
Yük Burden	1,25 - 1,5 - 2,5 - 5 - 10
Sınıf Class	0.5 - 1 - 3

Genişlik / Width	Yükseklik / Height	Boy / Depth
85 mm	98 mm	45 mm

TEKNİK ÖZELLİKLER — Technical details

Termal sürekli anma akımı Icth / Therm. continuous current	1,2 × I_N
Termal kısa süreli anma akımı Ith / Therm. short-time current	60 × I_N, 1 sn
Maks. çalışma gerilimi Um / Max. operating voltage	0.72 kV
İzolasyon test gerilimi Isolation test voltage	3 kV U_{eff} 50 Hz / 1 dk
Nominal anma frekansı Nominal rated frequency	50 Hz
İzolasyon sınıfı Isolation class	E

YAPI VE ÇALIŞMA KOŞULLARI

Çalışma sıcaklığı Working temperature range	-5°C < T < +40°C
Depolama sıcaklığı Storage temperature range	-25°C < T < +40°C
Gövde Housing	Siyah polikarbonat, kırılmaz plastik; aleve dayanıklı
Sekonder terminal / vida Nickel-plated / plus-minus screws	Nikel kaplı M5×10 mm
Sekonder kapak Secondary caps	Entegre / Integrated
Paket miktarı Package quantity	3 adet / pcs.

ÖLÇÜ ÇİZİMLERİ — Dimensions / Ölçekli değildir

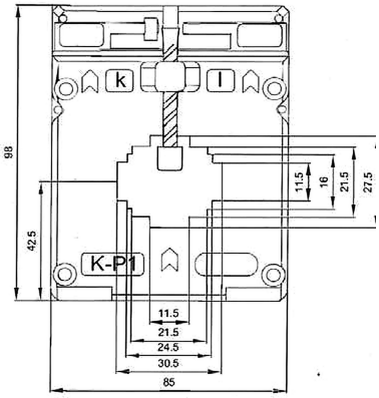

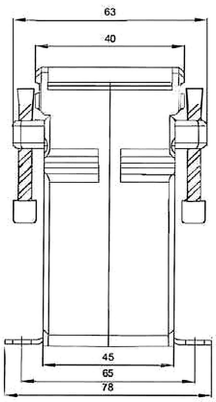

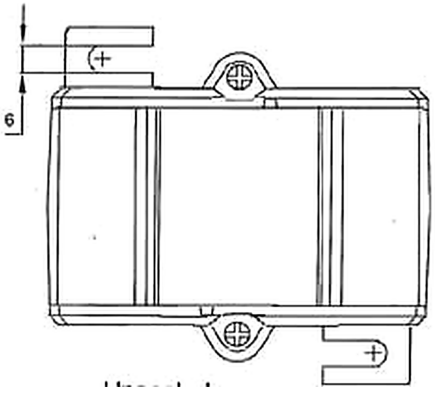

Teknik değerler ve birimler, kaynak ürün föyündeki gösterimiyle korunmuştur.

UN 312

A.G. AKIM TRANSFORMATÖRÜ
L.V. CURRENT TRANSFORMERS



ELEKTRİK ÖZELLİKLERİ — Electrical attributes

Primer akımı Primary current	30 - 600 A
Sekonder akımı Secondary current	5 A
Yük Burden	1,25 - 1,5 - 2,5 - 5 - 10
Sınıf Class	0.5 - 1 - 3

Genişlik / Width	Yükseklik / Height	Boy / Depth
60,5 mm	78 mm	35 mm

TEKNİK ÖZELLİKLER — Technical details

Termal sürekli anma akımı Icth / Therm. continuous current	1,2 × I_N
Termal kısa süreli anma akımı Ith / Therm. short-time current	60 × I_N, 1 sn
Maks. çalışma gerilimi Um / Max. operating voltage	0.72 kV
İzolasyon test gerilimi Isolation test voltage	3 kV U_{eff} 50 Hz / 1 dk
Nominal anma frekansı Nominal rated frequency	50 Hz
İzolasyon sınıfı Isolation class	E

YAPI VE ÇALIŞMA KOŞULLARI

Çalışma sıcaklığı Working temperature range	-5°C < T < +40°C
Depolama sıcaklığı Storage temperature range	-25°C < T < +40°C
Gövde Housing	Siyah polikarbonat, kırılmaz plastik; aleve dayanıklı
Sekonder terminal / vida Nickel-plated / plus-minus screws	Nikel kaplı M5×10 mm
Sekonder kapak Secondary caps	Entegre / Integrated
Paket miktarı Package quantity	3 adet / pcs.

ÖLÇÜ ÇİZİMLERİ — Dimensions / Ölçekli değildir

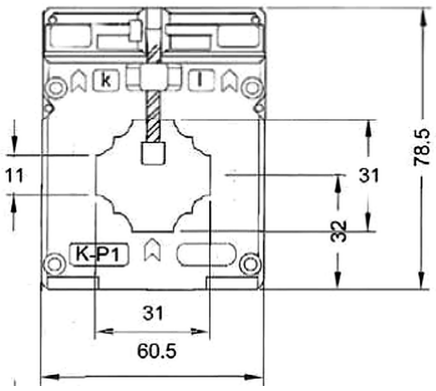

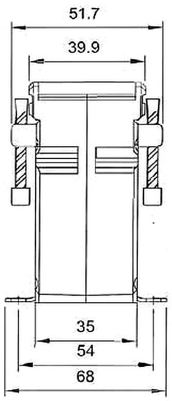

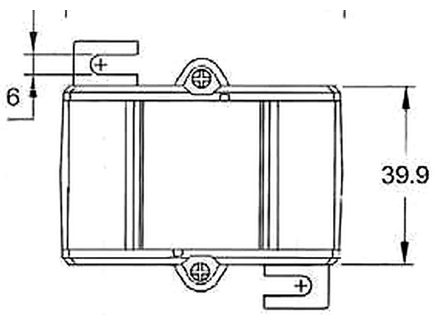

Teknik değerler ve birimler, kaynak ürün föyündeki gösterimiyle korunmuştur.

UN 410

A.G. AKIM TRANSFORMATÖRÜ
L.V. CURRENT TRANSFORMERS



ELEKTRİK ÖZELLİKLERİ — Electrical attributes

Primer akımı Primary current	20 - 800 A
Sekonder akımı Secondary current	5 A
Yük Burden	5 - 10 VA
Sınıf Class	0.5 - 1 - 3

Genişlik / Width	Yükseklik / Height	Boy / Depth
80 mm	88 mm	42 mm

TEKNİK ÖZELLİKLER — Technical details

Termal sürekli anma akımı Icth / Therm. continuous current	1,2 × I_N
Termal kısa süreli anma akımı Ith / Therm. short-time current	60 × I_N, 1 sn
Maks. çalışma gerilimi Um / Max. operating voltage	0.72 kV
İzolasyon test gerilimi Isolation test voltage	3 kV U_{eff} 50 Hz / 1 dk
Nominal anma frekansı Nominal rated frequency	50 Hz
İzolasyon sınıfı Isolation class	E

YAPI VE ÇALIŞMA KOŞULLARI

Çalışma sıcaklığı Working temperature range	-5°C < T < +40°C
Depolama sıcaklığı Storage temperature range	-25°C < T < +40°C
Gövde Housing	Siyah polikarbonat, kırılmaz plastik; aleve dayanıklı
Sekonder terminal / vida Nickel-plated / plus-minus screws	Nikel kaplı M5×10 mm
Sekonder kapak Secondary caps	Entegre / Integrated
Paket miktarı Package quantity	3 adet / pcs.

ÖLÇÜ ÇİZİMLERİ — Dimensions / Ölçekli değildir

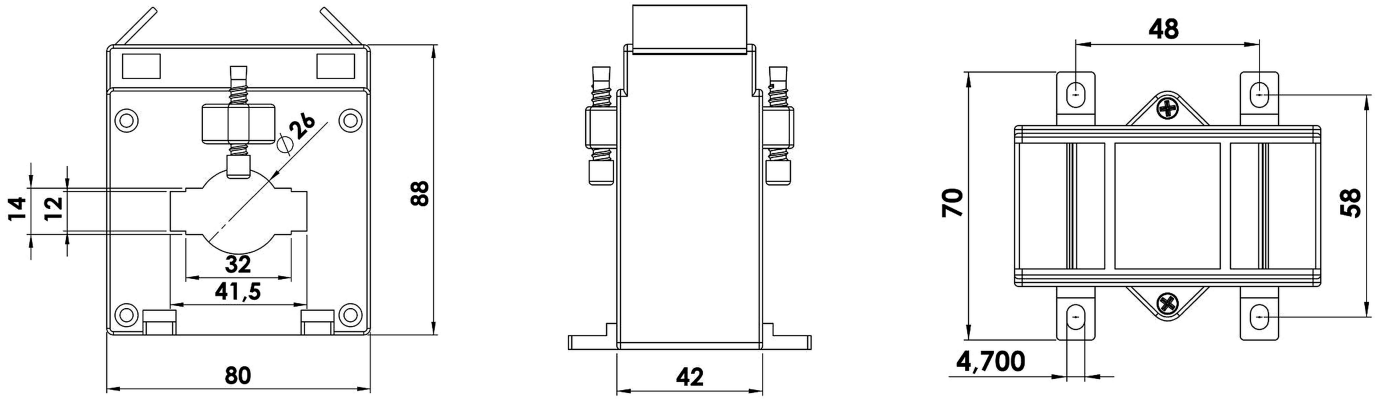

Teknik değerler ve birimler, kaynak ürün föyündeki gösterimiyle korunmuştur.

UN 411

A.G. AKIM TRANSFORMATÖRÜ
L.V. CURRENT TRANSFORMERS



ELEKTRİK ÖZELLİKLERİ — Electrical attributes

Primer akımı Primary current	75 - 800 A
Sekonder akımı Secondary current	5 A
Yük Burden	1,5 - 2,5 - 5 - 10
Sınıf Class	0.5 - 1 - 3

Genişlik / Width	Yükseklik / Height	Boy / Depth
85 mm	98 mm	45 mm

TEKNİK ÖZELLİKLER — Technical details

Termal sürekli anma akımı Icth / Therm. continuous current	1,2 × I_N
Termal kısa süreli anma akımı Ith / Therm. short-time current	60 × I_N, 1 sn
Maks. çalışma gerilimi Um / Max. operating voltage	0.72 kV
İzolasyon test gerilimi Isolation test voltage	3 kV U_{eff} 50 Hz / 1 dk
Nominal anma frekansı Nominal rated frequency	50 Hz
İzolasyon sınıfı Isolation class	E

YAPI VE ÇALIŞMA KOŞULLARI

Çalışma sıcaklığı Working temperature range	-5°C < T < +40°C
Depolama sıcaklığı Storage temperature range	-25°C < T < +40°C
Gövde Housing	Siyah polikarbonat, kırılmaz plastik; aleve dayanıklı
Sekonder terminal / vida Nickel-plated / plus-minus screws	Nikel kaplı M5×10 mm
Sekonder kapak Secondary caps	Entegre / Integrated
Paket miktarı Package quantity	3 adet / pcs.

ÖLÇÜ ÇİZİMLERİ — Dimensions / Ölçekli değildir

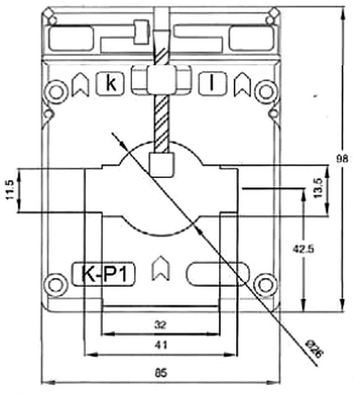

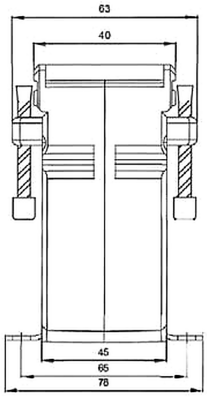

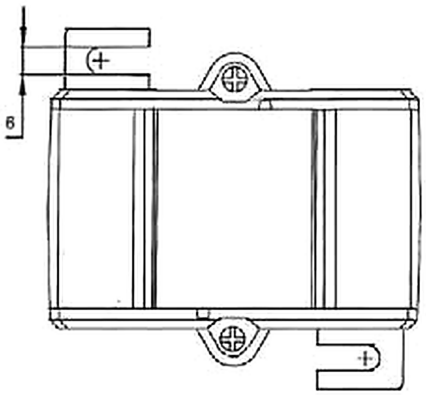

Teknik değerler ve birimler, kaynak ürün föyündeki gösterimiyle korunmuştur.

UN 412

A.G. AKIM TRANSFORMATÖRÜ
L.V. CURRENT TRANSFORMERS



ELEKTRİK ÖZELLİKLERİ — Electrical attributes

Primer akımı Primary current	50 - 800 A
Sekonder akımı Secondary current	5 A
Yük Burden	1 - 1,5 - 2,5 - 5 - 10
Sınıf Class	0.5 - 1 - 3

Genişlik / Width	Yükseklik / Height	Boy / Depth
60,5 mm	78,5 mm	39,9 mm

TEKNİK ÖZELLİKLER — Technical details

Termal sürekli anma akımı Icth / Therm. continuous current	1,2 × I_N
Termal kısa süreli anma akımı Ith / Therm. short-time current	60 × I_N, 1 sn
Maks. çalışma gerilimi Um / Max. operating voltage	0.72 kV
İzolasyon test gerilimi Isolation test voltage	3 kV U_{eff} 50 Hz / 1 dk
Nominal anma frekansı Nominal rated frequency	50 Hz
İzolasyon sınıfı Isolation class	E

YAPI VE ÇALIŞMA KOŞULLARI

Çalışma sıcaklığı Working temperature range	-5°C < T < +40°C
Depolama sıcaklığı Storage temperature range	-25°C < T < +40°C
Gövde Housing	Siyah polikarbonat, kırılmaz plastik; aleve dayanıklı
Sekonder terminal / vida Nickel-plated / plus-minus screws	Nikel kaplı M5×10 mm
Sekonder kapak Secondary caps	Entegre / Integrated
Paket miktarı Package quantity	3 adet / pcs.

ÖLÇÜ ÇİZİMLERİ — Dimensions / Ölçekli değildir

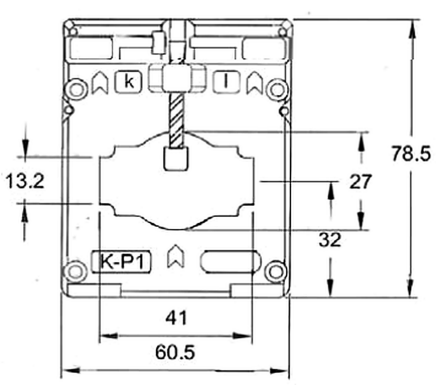

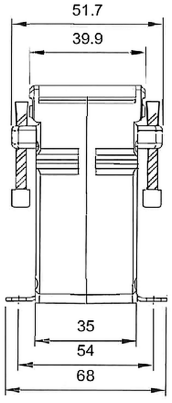

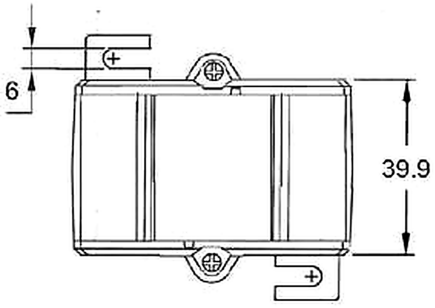

Teknik değerler ve birimler, kaynak ürün föyündeki gösterimiyle korunmuştur.

UN 510

A.G. AKIM TRANSFORMATÖRÜ
L.V. CURRENT TRANSFORMERS



ELEKTRİK ÖZELLİKLERİ — Electrical attributes

Primer akımı Primary current	150 - 1250 A
Sekonder akımı Secondary current	5 A
Yük Burden	1,5 - 2,5 - 5 - 10
Sınıf Class	0.5 - 1 - 3

Genişlik / Width	Yükseklik / Height	Boy / Depth
60,5 mm	78,5 mm	39,9 mm

TEKNİK ÖZELLİKLER — Technical details

Termal sürekli anma akımı Icth / Therm. continuous current	1,2 × I_N
Termal kısa süreli anma akımı Ith / Therm. short-time current	60 × I_N, 1 sn
Maks. çalışma gerilimi Um / Max. operating voltage	0.72 kV
İzolasyon test gerilimi Isolation test voltage	3 kV U_{eff} 50 Hz / 1 dk
Nominal anma frekansı Nominal rated frequency	50 Hz
İzolasyon sınıfı Isolation class	E

YAPI VE ÇALIŞMA KOŞULLARI

Çalışma sıcaklığı Working temperature range	-5°C < T < +40°C
Depolama sıcaklığı Storage temperature range	-25°C < T < +40°C
Gövde Housing	Siyah polikarbonat, kırılmaz plastik; aleve dayanıklı
Sekonder terminal / vida Nickel-plated / plus-minus screws	Nikel kaplı M5×10 mm
Sekonder kapak Secondary caps	Entegre / Integrated
Paket miktarı Package quantity	3 adet / pcs.

ÖLÇÜ ÇİZİMLERİ — Dimensions / Ölçekli değildir

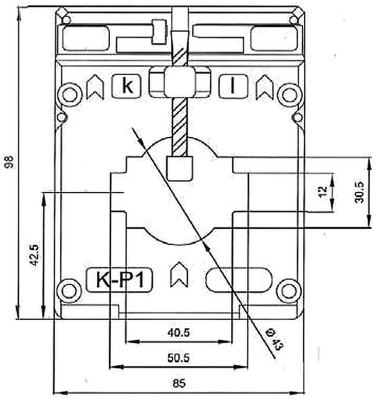

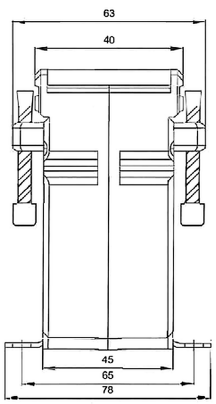

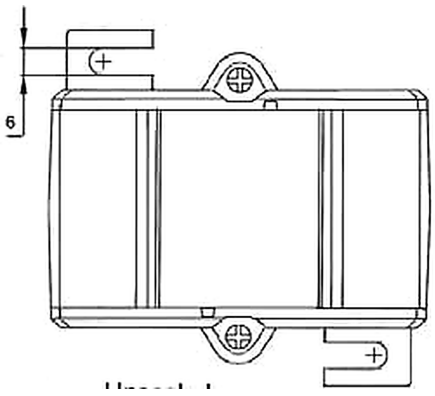

Teknik değerler ve birimler, kaynak ürün föyündeki gösterimiyle korunmuştur.

UN 530

A.G. AKIM TRANSFORMATÖRÜ
L.V. CURRENT TRANSFORMERS

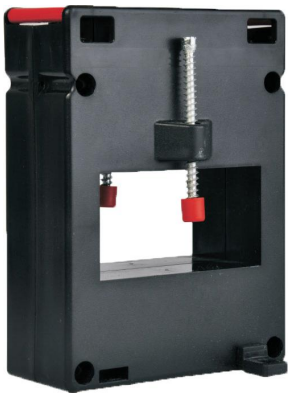

ELEKTRİK ÖZELLİKLERİ — Electrical attributes

Primer akımı Primary current	200 - 2000 A
Sekonder akımı Secondary current	5 A
Yük Burden	5 - 10 - 15 VA
Sınıf Class	0.5 - 1 - 3

Genişlik / Width	Yükseklik / Height	Boy / Depth
85 mm	115 mm	37 mm

TEKNİK ÖZELLİKLER — Technical details

Termal sürekli anma akımı Icth / Therm. continuous current	1,2 × I_N
Termal kısa süreli anma akımı Ith / Therm. short-time current	40 kA, 1 sn
Maks. çalışma gerilimi Um / Max. operating voltage	0.72 kV
İzolasyon test gerilimi Isolation test voltage	3 kV U_{eff} 50 Hz / 1 dk
Nominal anma frekansı Nominal rated frequency	50 Hz
İzolasyon sınıfı Isolation class	E

YAPI VE ÇALIŞMA KOŞULLARI

Çalışma sıcaklığı Working temperature range	-5°C < T < +40°C
Depolama sıcaklığı Storage temperature range	-25°C < T < +40°C
Gövde Housing	Siyah polikarbonat, kırılmaz plastik; aleve dayanıklı
Sekonder terminal / vida Nickel-plated / plus-minus screws	Nikel kaplı M5×10 mm
Sekonder kapak Secondary caps	Entegre / Integrated
Paket miktarı Package quantity	3 adet / pcs.

ÖLÇÜ ÇİZİMLERİ — Dimensions / Ölçekli değildir

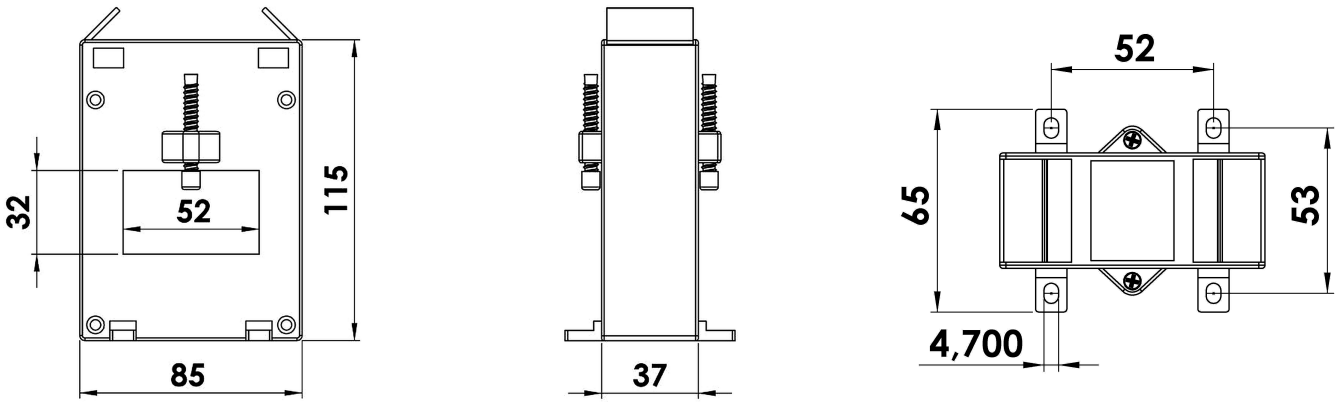

Teknik değerler ve birimler, kaynak ürün föyündeki gösterimiyle korunmuştur.

UN 611

A.G. AKIM TRANSFORMATÖRÜ
L.V. CURRENT TRANSFORMERS



ELEKTRİK ÖZELLİKLERİ — Electrical attributes

Primer akımı Primary current	200 - 2000 A
Sekonder akımı Secondary current	5 A
Yük Burden	5 - 10 - 15
Sınıf Class	0.5 - 1 - 3

Genişlik / Width	Yükseklik / Height	Boy / Depth
127 mm	141	45 mm

TEKNİK ÖZELLİKLER — Technical details

Termal sürekli anma akımı Icth / Therm. continuous current	1,2 × I_N
Termal kısa süreli anma akımı Ith / Therm. short-time current	60 × I_N, 1 sn
Maks. çalışma gerilimi Um / Max. operating voltage	0.72 kV
İzolasyon test gerilimi Isolation test voltage	3 kV U_{eff} 50 Hz / 1 dk
Nominal anma frekansı Nominal rated frequency	50 Hz
İzolasyon sınıfı Isolation class	E

YAPI VE ÇALIŞMA KOŞULLARI

Çalışma sıcaklığı Working temperature range	-5°C < T < +40°C
Depolama sıcaklığı Storage temperature range	-25°C < T < +40°C
Gövde Housing	Siyah polikarbonat, kırılmaz plastik; aleve dayanıklı
Sekonder terminal / vida Nickel-plated / plus-minus screws	Nikel kaplı M5×10 mm
Sekonder kapak Secondary caps	Entegre / Integrated
Paket miktarı Package quantity	3 adet / pcs.

ÖLÇÜ ÇİZİMLERİ — Dimensions / Ölçekli değildir

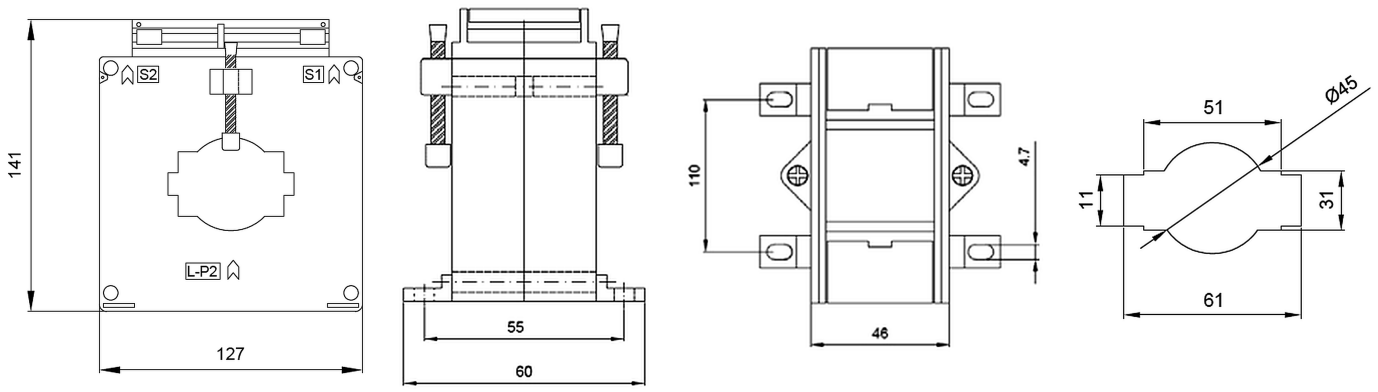

Teknik değerler ve birimler, kaynak ürün föyündeki gösterimiyle korunmuştur.

UN 630

A.G. AKIM TRANSFORMATÖRÜ
L.V. CURRENT TRANSFORMERS

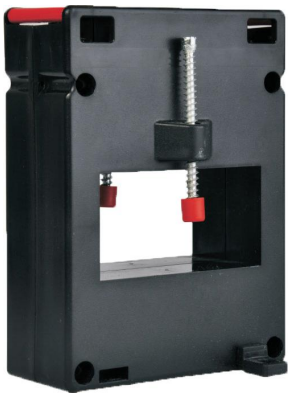

ELEKTRİK ÖZELLİKLERİ — Electrical attributes

Primer akımı Primary current	200 - 2000 A
Sekonder akımı Secondary current	5 A
Yük Burden	5 - 10 - 15 VA
Sınıf Class	0.5 - 1 - 3

Genişlik / Width	Yükseklik / Height	Boy / Depth
85 mm	115 mm	37 mm

TEKNİK ÖZELLİKLER — Technical details

Termal sürekli anma akımı Icth / Therm. continuous current	1,2 × I_N
Termal kısa süreli anma akımı Ith / Therm. short-time current	40 kA, 1 sn
Maks. çalışma gerilimi Um / Max. operating voltage	0.72 kV
İzolasyon test gerilimi Isolation test voltage	3 kV U_{eff} 50 Hz / 1 dk
Nominal anma frekansı Nominal rated frequency	50 Hz
İzolasyon sınıfı Isolation class	E

YAPI VE ÇALIŞMA KOŞULLARI

Çalışma sıcaklığı Working temperature range	-5°C < T < +40°C
Depolama sıcaklığı Storage temperature range	-25°C < T < +40°C
Gövde Housing	Siyah polikarbonat, kırılmaz plastik; aleve dayanıklı
Sekonder terminal / vida Nickel-plated / plus-minus screws	Nikel kaplı M5×10 mm
Sekonder kapak Secondary caps	Entegre / Integrated
Paket miktarı Package quantity	3 adet / pcs.

ÖLÇÜ ÇİZİMLERİ — Dimensions / Ölçekli değildir

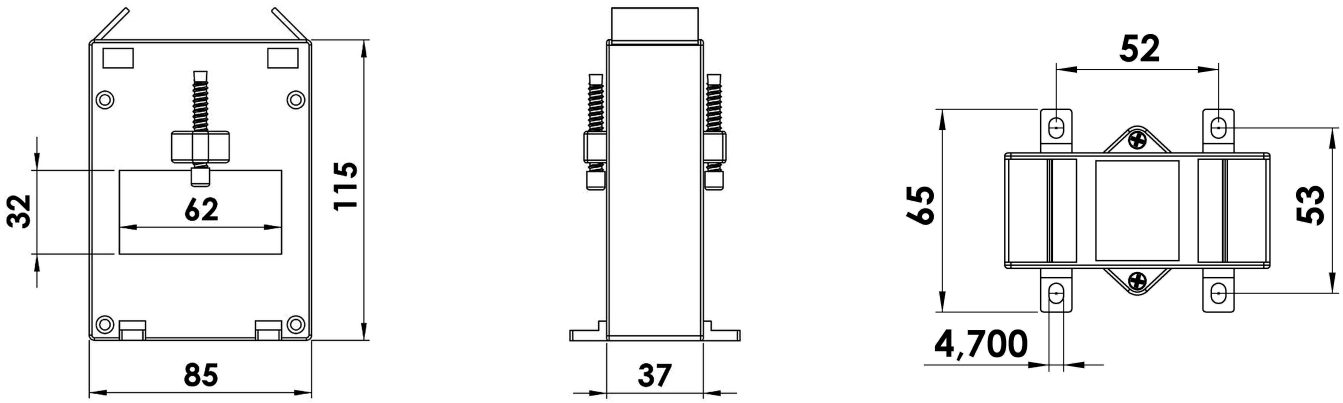

Teknik değerler ve birimler, kaynak ürün föyündeki gösterimiyle korunmuştur.

UN 810

A.G. AKIM TRANSFORMATÖRÜ
L.V. CURRENT TRANSFORMERS



ELEKTRİK ÖZELLİKLERİ — Electrical attributes

Primer akımı Primary current	300 - 2000 A
Sekonder akımı Secondary current	5 A
Yük Burden	5 - 10 - 15 - 30 - 45
Sınıf Class	0.5 - 1 - 3

Genişlik / Width	Yükseklik / Height	Boy / Depth
127 mm	141	46 mm

TEKNİK ÖZELLİKLER — Technical details

Termal sürekli anma akımı Icth / Therm. continuous current	1,2 × I_N
Termal kısa süreli anma akımı Ith / Therm. short-time current	60 × I_N, 1 sn
Maks. çalışma gerilimi Um / Max. operating voltage	0.72 kV
İzolasyon test gerilimi Isolation test voltage	3 kV U_{eff} 50 Hz / 1 dk
Nominal anma frekansı Nominal rated frequency	50 Hz
İzolasyon sınıfı Isolation class	E

YAPI VE ÇALIŞMA KOŞULLARI

Çalışma sıcaklığı Working temperature range	-5°C < T < +40°C
Depolama sıcaklığı Storage temperature range	-25°C < T < +40°C
Gövde Housing	Siyah polikarbonat, kırılmaz plastik; aleve dayanıklı
Sekonder terminal / vida Nickel-plated / plus-minus screws	Nikel kaplı M5×10 mm
Sekonder kapak Secondary caps	Entegre / Integrated
Paket miktarı Package quantity	3 adet / pcs.

ÖLÇÜ ÇİZİMLERİ — Dimensions / Ölçekli değildir

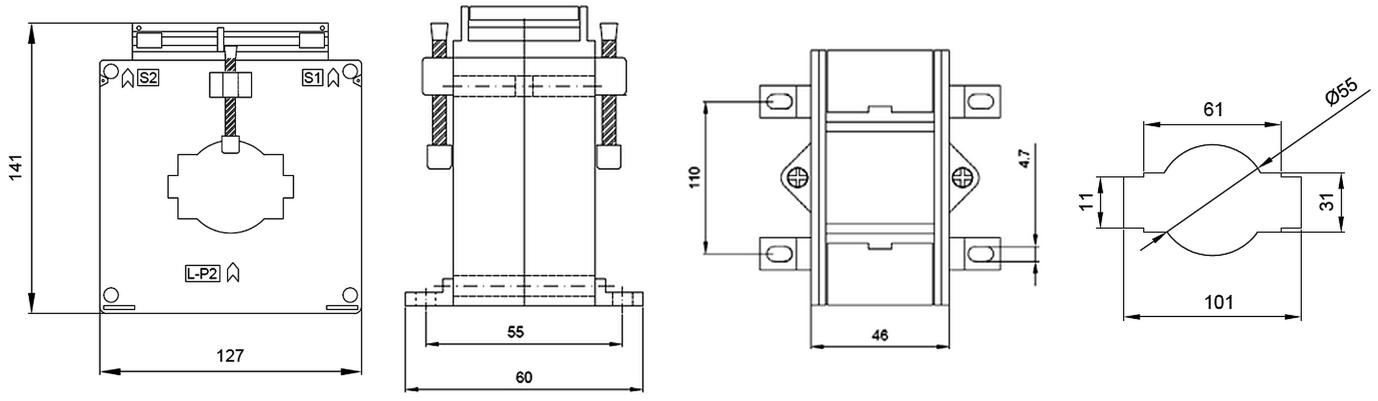

Teknik değerler ve birimler, kaynak ürün föyündeki gösterimiyle korunmuştur.

UNA 23

A.G. AKIM TRANSFORMATÖRÜ
L.V. CURRENT TRANSFORMERS



ELEKTRİK ÖZELLİKLERİ
Electrical attributes

Primer akımı Primary current	1000 - 300 A *
Sekonder akımı Secondary current	5 A
Yük Burden	1,25 - 1,5 - 2,5 - 3,75
Sınıf Class	0.5 - 1 - 3

Genişlik / Width	Yükseklik / Height	Boy / Depth
97 mm	109	34 mm

TEKNİK ÖZELLİKLER
Technical details

Termal sürekli anma akımı Icth / Therm. continuous current	1,2 × I_N
Termal kısa süreli anma akımı Ith / Therm. short-time current	60 × I_N, 1 sn
Maks. çalışma gerilimi Um / Max. operating voltage	0.72 kV
İzolasyon test gerilimi Isolation test voltage	3 kV U_{eff} 50 Hz / 1 dk
Nominal anma frekansı Nominal rated frequency	50 Hz
İzolasyon sınıfı Isolation class	E

YAPI VE ÇALIŞMA KOŞULLARI

Çalışma sıcaklığı Working temperature range	-5°C < T < +40°C
Depolama sıcaklığı Storage temperature range	-25°C < T < +40°C
Gövde Housing	Siyah polikarbonat, kırılmaz plastik; aleve dayanıklı
Sekonder terminal / vida Nickel-plated / plus-minus screws	Nikel kaplı M5×10 mm
Sekonder kapak Secondary caps	Entegre / Integrated
Paket miktarı Package quantity	3 adet / pcs.

ÖLÇÜ ÇİZİMLERİ
Dimensions / Ölçekli değildir

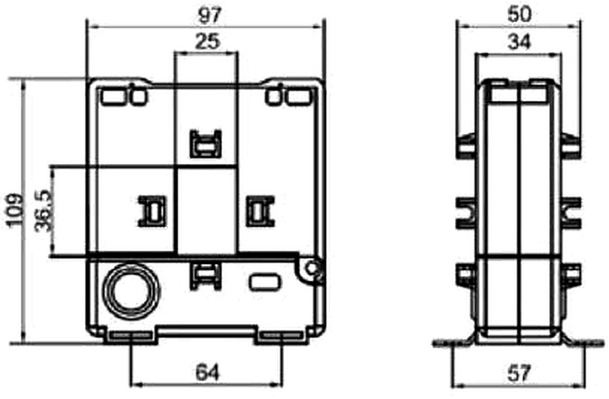

** Kaynak teknik föydeki değer korunmuştur; üretici teyidi gereklidir.*

UNA 58

A.G. AKIM TRANSFORMATÖRÜ
L.V. CURRENT TRANSFORMERS



ELEKTRİK ÖZELLİKLERİ
Electrical attributes

Primer akımı Primary current	400 - 1000 A
Sekonder akımı Secondary current	5 A
Yük Burden	5 - 7,5 - 10 - 15
Sınıf Class	0.5 - 1 - 3

Genişlik / Width	Yükseklik / Height	Boy / Depth
127 mm	158	336 mm *

TEKNİK ÖZELLİKLER
Technical details

Termal sürekli anma akımı Icth / Therm. continuous current	1,2 × I_N
Termal kısa süreli anma akımı Ith / Therm. short-time current	60 × I_N, 1 sn
Maks. çalışma gerilimi Um / Max. operating voltage	0.72 kV
İzolasyon test gerilimi Isolation test voltage	3 kV U_{eff} 50 Hz / 1 dk
Nominal anma frekansı Nominal rated frequency	50 Hz
İzolasyon sınıfı Isolation class	E

YAPI VE ÇALIŞMA KOŞULLARI

Çalışma sıcaklığı Working temperature range	-5°C < T < +40°C
Depolama sıcaklığı Storage temperature range	-25°C < T < +40°C
Gövde Housing	Siyah polikarbonat, kırılmaz plastik; aleve dayanıklı
Sekonder terminal / vida Nickel-plated / plus-minus screws	Nikel kaplı M5×10 mm
Sekonder kapak Secondary caps	Entegre / Integrated
Paket miktarı Package quantity	3 adet / pcs.

ÖLÇÜ ÇİZİMLERİ
Dimensions / Ölçekli değildir

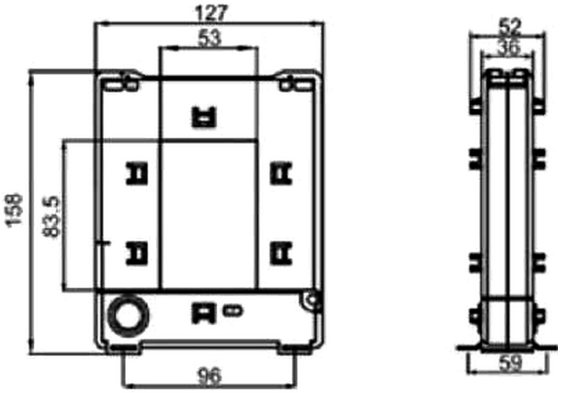

** Kaynak teknik föydeki değer korunmuştur; üretici teyidi gereklidir.*

UNA 812

A.G. AKIM TRANSFORMATÖRÜ
L.V. CURRENT TRANSFORMERS



ELEKTRİK ÖZELLİKLERİ
Electrical attributes

Primer akımı Primary current	600 - 4000 A
Sekonder akımı Secondary current	5 A
Yük Burden	7,5 - 10 - 15
Sınıf Class	0.5 - 1 - 3

Genişlik / Width	Yükseklik / Height	Boy / Depth
157 mm	198	336 mm *

TEKNİK ÖZELLİKLER
Technical details

Termal sürekli anma akımı Icth / Therm. continuous current	1,2 × I_N
Termal kısa süreli anma akımı Ith / Therm. short-time current	60 × I_N, 1 sn
Maks. çalışma gerilimi Um / Max. operating voltage	0.72 kV
İzolasyon test gerilimi Isolation test voltage	3 kV U_{eff} 50 Hz / 1 dk
Nominal anma frekansı Nominal rated frequency	50 Hz
İzolasyon sınıfı Isolation class	E

YAPI VE ÇALIŞMA KOŞULLARI

Çalışma sıcaklığı Working temperature range	-5°C < T < +40°C
Depolama sıcaklığı Storage temperature range	-25°C < T < +40°C
Gövde Housing	Siyah polikarbonat, kırılmaz plastik; aleve dayanıklı
Sekonder terminal / vida Nickel-plated / plus-minus screws	Nikel kaplı M5×10 mm
Sekonder kapak Secondary caps	Entegre / Integrated
Paket miktarı Package quantity	3 adet / pcs.

ÖLÇÜ ÇİZİMLERİ
Dimensions / Ölçekli değildir

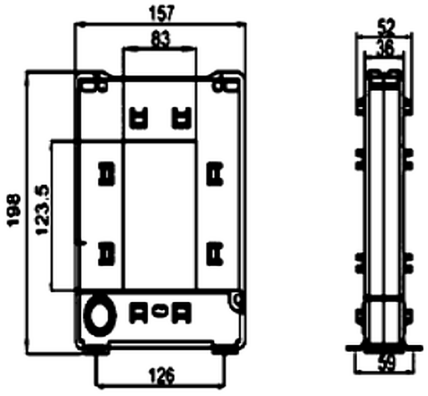

** Kaynak teknik föydeki değer korunmuştur; üretici teyidi gereklidir.*

UN B

A.G. AKIM TRANSFORMATÖRÜ
L.V. CURRENT TRANSFORMERS



ELEKTRİK ÖZELLİKLERİ
Electrical attributes

Primer akımı Primary current	20 - 150 A
Sekonder akımı Secondary current	5 A
Yük Burden	5 - 10 VA
Sınıf Class	0.5 - 1 - 3

Genişlik / Width	Yükseklik / Height	Boy / Depth
87 mm	98 mm	54 mm

TEKNİK ÖZELLİKLER
Technical details

Termal sürekli anma akımı Icth / Therm. continuous current	1,2 × I_N
Termal kısa süreli anma akımı Ith / Therm. short-time current	60 × I_N, 1 sn
Maks. çalışma gerilimi Um / Max. operating voltage	0.72 kV
İzolasyon test gerilimi Isolation test voltage	3 kV U_{eff} 50 Hz / 1 dk
Nominal anma frekansı Nominal rated frequency	50 Hz
İzolasyon sınıfı Isolation class	E

YAPI VE ÇALIŞMA KOŞULLARI

Çalışma sıcaklığı Working temperature range	-5°C < T < +40°C
Depolama sıcaklığı Storage temperature range	-25°C < T < +40°C
Gövde Housing	Siyah polikarbonat, kırılmaz plastik; aleve dayanıklı
Sekonder terminal / vida Nickel-plated / plus-minus screws	Nikel kaplı M5×10 mm
Sekonder kapak Secondary caps	Entegre / Integrated
Paket miktarı Package quantity	3 adet / pcs.

ÖLÇÜ ÇİZİMLERİ
Dimensions / Ölçekli değildir

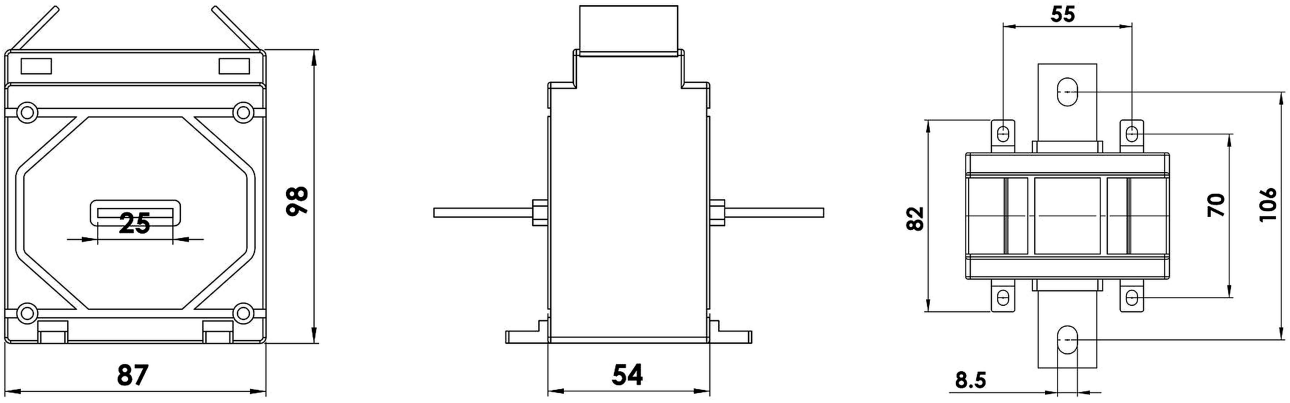

Teknik değerler ve birimler, kaynak ürün föyündeki gösterimiyle korunmuştur.

UN K

A.G. AKIM TRANSFORMATÖRÜ
L.V. CURRENT TRANSFORMERS



ELEKTRİK ÖZELLİKLERİ
Electrical attributes

Primer akımı Primary current	1 - 30 A
Sekonder akımı Secondary current	5 A
Yük Burden	5 - 10 - 15 VA
Sınıf Class	0.5 - 1 - 3

Genişlik / Width	Yükseklik / Height	Boy / Depth
87 mm	87 mm	50 mm

TEKNİK ÖZELLİKLER
Technical details

Termal sürekli anma akımı Icth / Therm. continuous current	1,2 × I_N
Termal kısa süreli anma akımı Ith / Therm. short-time current	60 × I_N, 1 sn
Maks. çalışma gerilimi Um / Max. operating voltage	0.72 kV
İzolasyon test gerilimi Isolation test voltage	3 kV U_{eff} 50 Hz / 1 dk
Nominal anma frekansı Nominal rated frequency	50 Hz
İzolasyon sınıfı Isolation class	E

YAPI VE ÇALIŞMA KOŞULLARI

Çalışma sıcaklığı Working temperature range	-5°C < T < +40°C
Depolama sıcaklığı Storage temperature range	-25°C < T < +40°C
Gövde Housing	Siyah polikarbonat, kırılmaz plastik; aleve dayanıklı
Sekonder terminal / vida Nickel-plated / plus-minus screws	Nikel kaplı M5×10 mm
Sekonder kapak Secondary caps	Entegre / Integrated
Paket miktarı Package quantity	3 adet / pcs.

ÖLÇÜ ÇİZİMLERİ
Dimensions / Ölçekli değildir

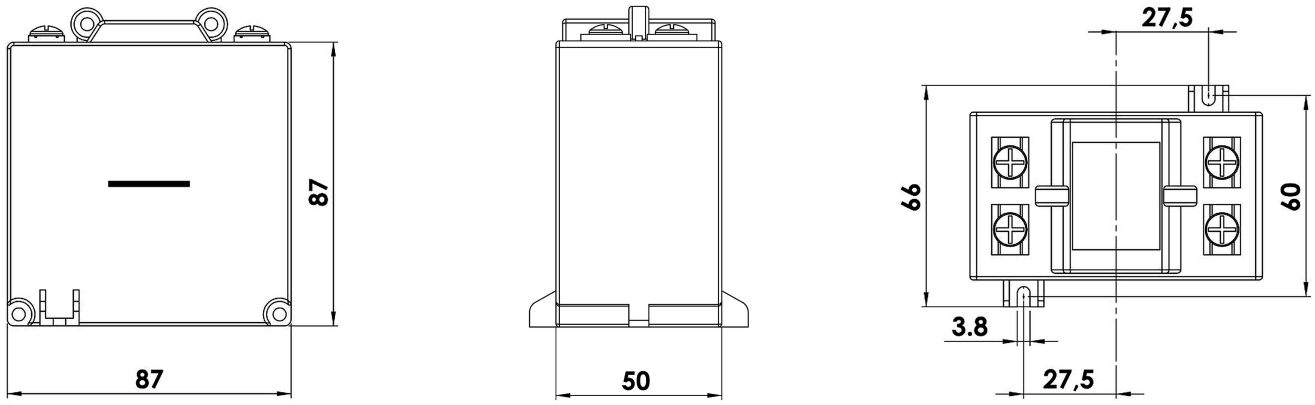

Teknik değerler ve birimler, kaynak ürün föyündeki gösterimiyle korunmuştur.

UNS 17

A.G. AKIM TRANSFORMATÖRÜ
L.V. CURRENT TRANSFORMERS



ELEKTRİK ÖZELLİKLERİ — Electrical attributes

Primer akımı Primary current	30 - 100 A
Sekonder akımı Secondary current	5 A
Yük Burden	1,5 - 2,5 - 5 VA
Sınıf Class	0.5 - 1 - 3

Genişlik / Width	Yükseklik / Height	Boy / Depth
52 mm	56 mm	42 mm

TEKNİK ÖZELLİKLER — Technical details

Termal sürekli anma akımı Icth / Therm. continuous current	1,2 × I_N
Termal kısa süreli anma akımı Ith / Therm. short-time current	60 × I_N, 1 sn
Maks. çalışma gerilimi Um / Max. operating voltage	0.72 kV
İzolasyon test gerilimi Isolation test voltage	3 kV U_{eff} 50 Hz / 1 dk
Nominal anma frekansı Nominal rated frequency	50 Hz
İzolasyon sınıfı Isolation class	E

YAPI VE ÇALIŞMA KOŞULLARI

Çalışma sıcaklığı Working temperature range	-5°C < T < +40°C
Depolama sıcaklığı Storage temperature range	-25°C < T < +40°C
Gövde Housing	Siyah polikarbonat, kırılmaz plastik; aleve dayanıklı
Sekonder terminal / vida Nickel-plated / plus-minus screws	Nikel kaplı M5×10 mm
Sekonder kapak Secondary caps	Entegre / Integrated
Paket miktarı Package quantity	3 adet / pcs.

ÖLÇÜ ÇİZİMLERİ — Dimensions / Ölçekli değildir

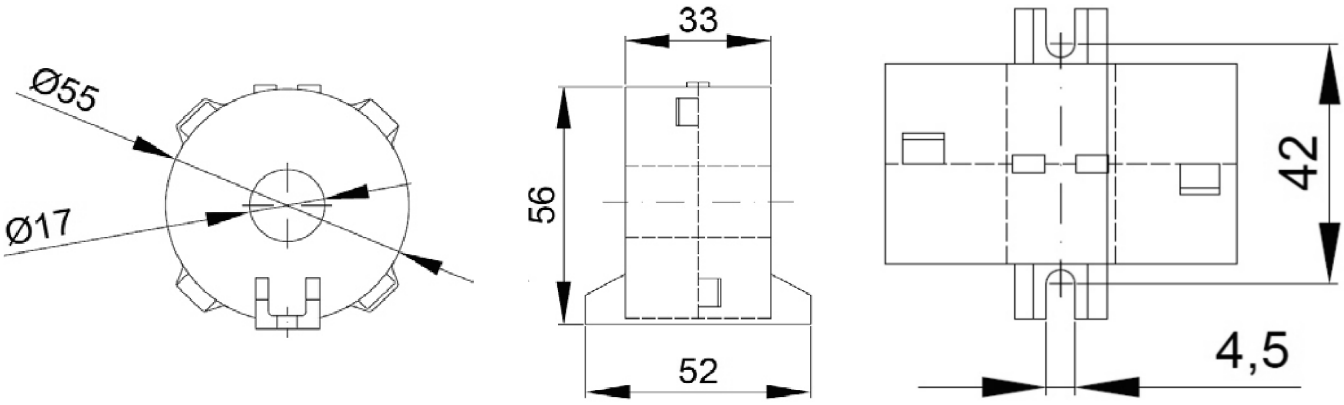

Teknik değerler ve birimler, kaynak ürün föyündeki gösterimiyle korunmuştur.

UNS 30

A.G. AKIM TRANSFORMATÖRÜ
L.V. CURRENT TRANSFORMERS



ELEKTRİK ÖZELLİKLERİ — Electrical attributes

Primer akımı Primary current	125 - 250 A
Sekonder akımı Secondary current	5 A
Yük Burden	1,5 - 2,5 - 5 VA
Sınıf Class	0.5 - 1 - 3

Genişlik / Width	Yükseklik / Height	Boy / Depth
49 mm	69 mm	37 mm

TEKNİK ÖZELLİKLER — Technical details

Termal sürekli anma akımı Icth / Therm. continuous current	1,2 × I_N
Termal kısa süreli anma akımı Ith / Therm. short-time current	60 × I_N, 1 sn
Maks. çalışma gerilimi Um / Max. operating voltage	0.72 kV
İzolasyon test gerilimi Isolation test voltage	3 kV U_{eff} 50 Hz / 1 dk
Nominal anma frekansı Nominal rated frequency	50 Hz
İzolasyon sınıfı Isolation class	E

YAPI VE ÇALIŞMA KOŞULLARI

Çalışma sıcaklığı Working temperature range	-5°C < T < +40°C
Depolama sıcaklığı Storage temperature range	-25°C < T < +40°C
Gövde Housing	Siyah polikarbonat, kırılmaz plastik; aleve dayanıklı
Sekonder terminal / vida Nickel-plated / plus-minus screws	Nikel kaplı M5×10 mm
Sekonder kapak Secondary caps	Entegre / Integrated
Paket miktarı Package quantity	3 adet / pcs.

ÖLÇÜ ÇİZİMLERİ — Dimensions / Ölçekli değildir

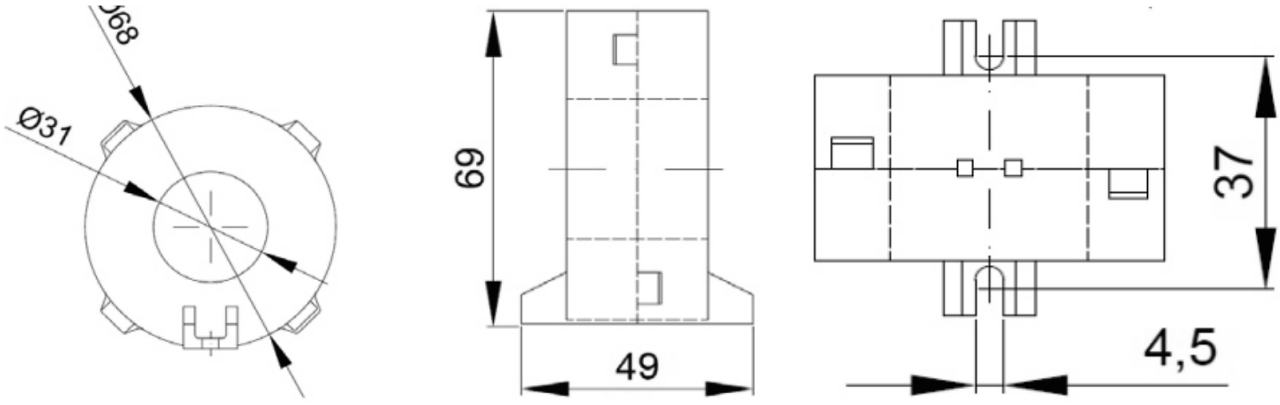

Teknik değerler ve birimler, kaynak ürün föyündeki gösterimiyle korunmuştur.

UNS 40

A.G. AKIM TRANSFORMATÖRÜ
L.V. CURRENT TRANSFORMERS



ELEKTRİK ÖZELLİKLERİ — Electrical attributes

Primer akımı Primary current	300 - 600 A
Sekonder akımı Secondary current	5 A
Yük Burden	1,5 - 2,5 - 5 VA
Sınıf Class	0.5 - 1 - 3

Genişlik / Width	Yükseklik / Height	Boy / Depth
45 mm	77 mm	34 mm

TEKNİK ÖZELLİKLER — Technical details

Termal sürekli anma akımı Icth / Therm. continuous current	1,2 × I_N
Termal kısa süreli anma akımı Ith / Therm. short-time current	60 × I_N, 1 sn
Maks. çalışma gerilimi Um / Max. operating voltage	0.72 kV
İzolasyon test gerilimi Isolation test voltage	3 kV U_{eff} 50 Hz / 1 dk
Nominal anma frekansı Nominal rated frequency	50 Hz
İzolasyon sınıfı Isolation class	E

YAPI VE ÇALIŞMA KOŞULLARI

Çalışma sıcaklığı Working temperature range	-5°C < T < +40°C
Depolama sıcaklığı Storage temperature range	-25°C < T < +40°C
Gövde Housing	Siyah polikarbonat, kırılmaz plastik; aleve dayanıklı
Sekonder terminal / vida Nickel-plated / plus-minus screws	Nikel kaplı M5×10 mm
Sekonder kapak Secondary caps	Entegre / Integrated
Paket miktarı Package quantity	3 adet / pcs.

ÖLÇÜ ÇİZİMLERİ — Dimensions / Ölçekli değildir

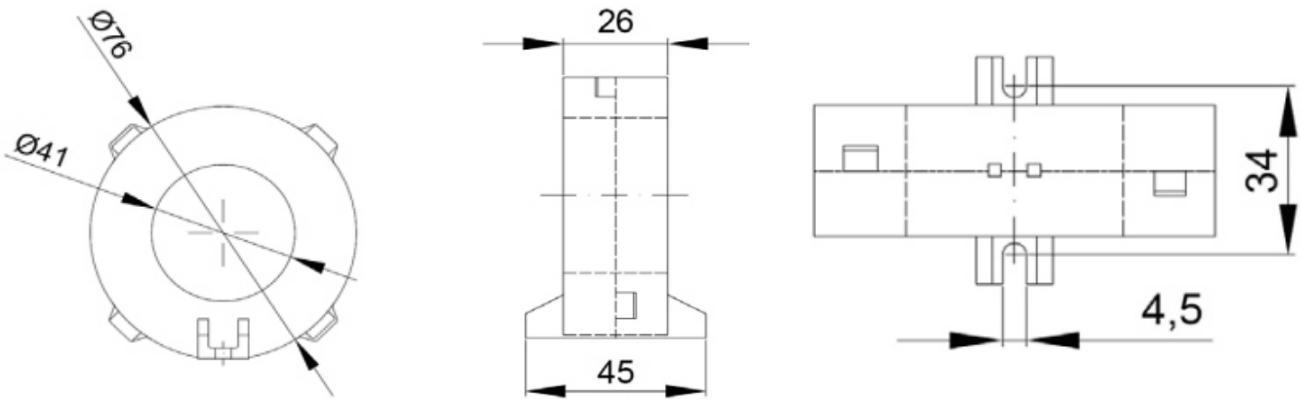

Teknik değerler ve birimler, kaynak ürün föyündeki gösterimiyle korunmuştur.

UNS 60

A.G. AKIM TRANSFORMATÖRÜ
L.V. CURRENT TRANSFORMERS



ELEKTRİK ÖZELLİKLERİ — Electrical attributes

Primer akımı Primary current	400 - 1250 A
Sekonder akımı Secondary current	5 A
Yük Burden	5 - 10 - 15 VA
Sınıf Class	0.5 - 1 - 3

Genişlik / Width	Yükseklik / Height	Boy / Depth
43 mm	97 mm	32 mm

TEKNİK ÖZELLİKLER — Technical details

Termal sürekli anma akımı Icth / Therm. continuous current	1,2 × I_N
Termal kısa süreli anma akımı Ith / Therm. short-time current	60 × I_N, 1 sn
Maks. çalışma gerilimi Um / Max. operating voltage	0.72 kV
İzolasyon test gerilimi Isolation test voltage	3 kV U_{eff} 50 Hz / 1 dk
Nominal anma frekansı Nominal rated frequency	50 Hz
İzolasyon sınıfı Isolation class	E

YAPI VE ÇALIŞMA KOŞULLARI

Çalışma sıcaklığı Working temperature range	-5°C < T < +40°C
Depolama sıcaklığı Storage temperature range	-25°C < T < +40°C
Gövde Housing	Siyah polikarbonat, kırılmaz plastik; aleve dayanıklı
Sekonder terminal / vida Nickel-plated / plus-minus screws	Nikel kaplı M5×10 mm
Sekonder kapak Secondary caps	Entegre / Integrated
Paket miktarı Package quantity	3 adet / pcs.

ÖLÇÜ ÇİZİMLERİ — Dimensions / Ölçekli değildir

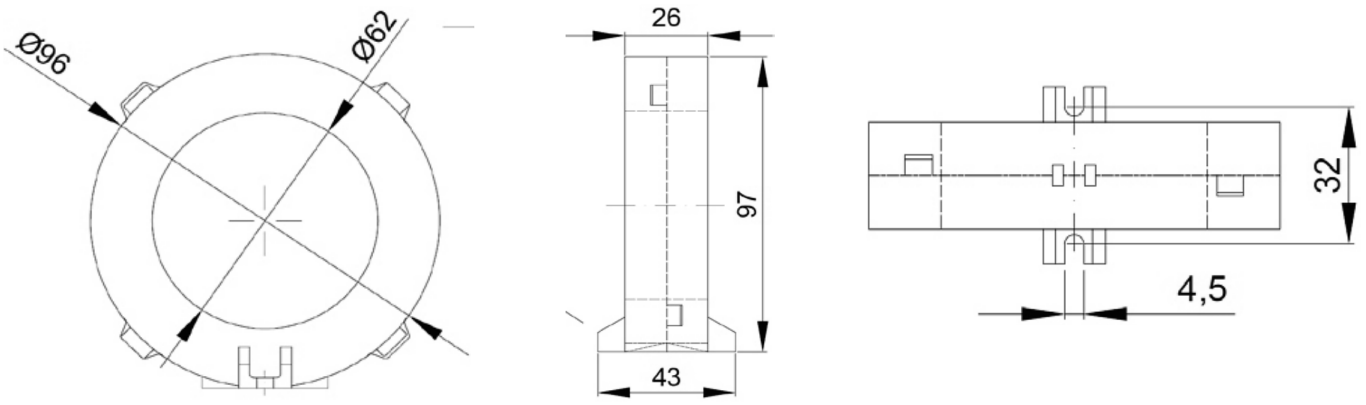

Teknik değerler ve birimler, kaynak ürün föyündeki gösterimiyle korunmuştur.

UNS 80

A.G. AKIM TRANSFORMATÖRÜ
L.V. CURRENT TRANSFORMERS



ELEKTRİK ÖZELLİKLERİ — Electrical attributes

Primer akımı Primary current	500 - 1600 A
Sekonder akımı Secondary current	5 A
Yük Burden	5 - 10 - 15 VA
Sınıf Class	0.5 - 1 - 3

Genişlik / Width	Yükseklik / Height	Boy / Depth
46 mm	115 mm	36 mm

TEKNİK ÖZELLİKLER — Technical details

Termal sürekli anma akımı Icth / Therm. continuous current	1,2 × I_N
Termal kısa süreli anma akımı Ith / Therm. short-time current	60 × I_N, 1 sn
Maks. çalışma gerilimi Um / Max. operating voltage	0.72 kV
İzolasyon test gerilimi Isolation test voltage	3 kV U_{eff} 50 Hz / 1 dk
Nominal anma frekansı Nominal rated frequency	50 Hz
İzolasyon sınıfı Isolation class	E

YAPI VE ÇALIŞMA KOŞULLARI

Çalışma sıcaklığı Working temperature range	-5°C < T < +40°C
Depolama sıcaklığı Storage temperature range	-25°C < T < +40°C
Gövde Housing	Siyah polikarbonat, kırılmaz plastik; aleve dayanıklı
Sekonder terminal / vida Nickel-plated / plus-minus screws	Nikel kaplı M5×10 mm
Sekonder kapak Secondary caps	Entegre / Integrated
Paket miktarı Package quantity	3 adet / pcs.

ÖLÇÜ ÇİZİMLERİ — Dimensions / Ölçekli değildir

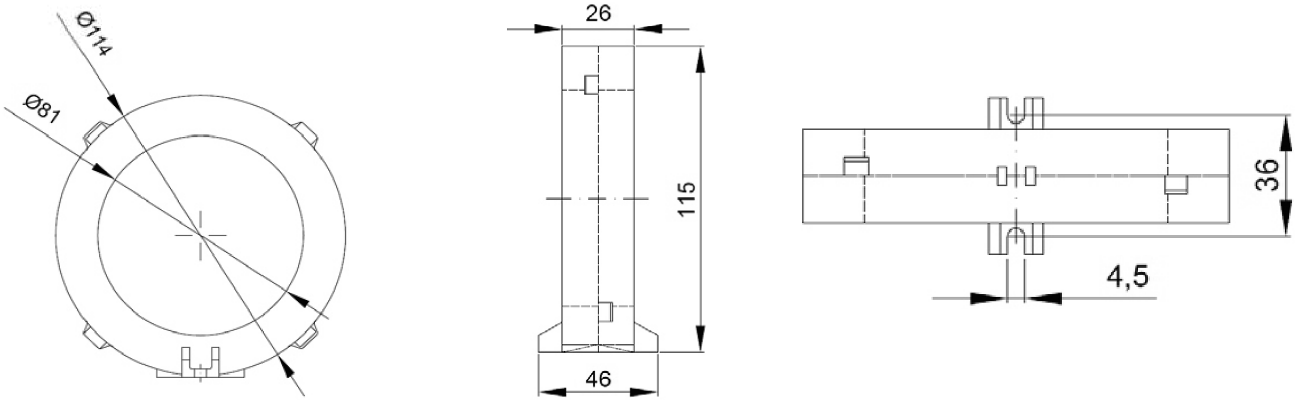

Teknik değerler ve birimler, kaynak ürün föyündeki gösterimiyle korunmuştur.

UNS 100

A.G. AKIM TRANSFORMATÖRÜ
L.V. CURRENT TRANSFORMERS



ELEKTRİK ÖZELLİKLERİ — Electrical attributes

Primer akımı Primary current	800 - 5000 A
Sekonder akımı Secondary current	5 A
Yük Burden	5 - 10 - 15 VA
Sınıf Class	0.5 - 1 - 3

Genişlik / Width	Yükseklik / Height	Boy / Depth
54 mm	148 mm	41 mm

TEKNİK ÖZELLİKLER — Technical details

Termal sürekli anma akımı Icth / Therm. continuous current	1,2 × I_N
Termal kısa süreli anma akımı Ith / Therm. short-time current	60 × I_N, 1 sn
Maks. çalışma gerilimi Um / Max. operating voltage	0.72 kV
İzolasyon test gerilimi Isolation test voltage	3 kV U_{eff} 50 Hz / 1 dk
Nominal anma frekansı Nominal rated frequency	50 Hz
İzolasyon sınıfı Isolation class	E

YAPI VE ÇALIŞMA KOŞULLARI

Çalışma sıcaklığı Working temperature range	-5°C < T < +40°C
Depolama sıcaklığı Storage temperature range	-25°C < T < +40°C
Gövde Housing	Siyah polikarbonat, kırılmaz plastik; aleve dayanıklı
Sekonder terminal / vida Nickel-plated / plus-minus screws	Nikel kaplı M5×10 mm
Sekonder kapak Secondary caps	Entegre / Integrated
Paket miktarı Package quantity	3 adet / pcs.

ÖLÇÜ ÇİZİMLERİ — Dimensions / Ölçekli değildir

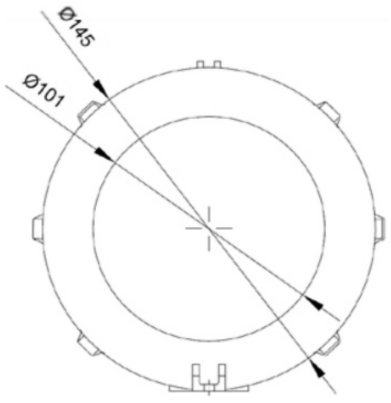

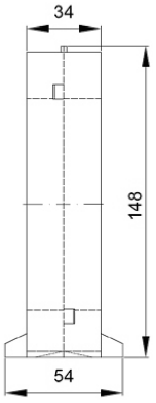

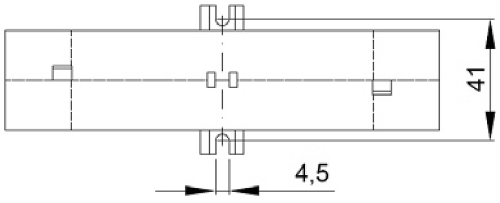

Teknik değerler ve birimler, kaynak ürün föyündeki gösterimiyle korunmuştur.

UNS 120

A.G. AKIM TRANSFORMATÖRÜ
L.V. CURRENT TRANSFORMERS



ELEKTRİK ÖZELLİKLERİ — Electrical attributes

Primer akımı Primary current	1000 - 5000 A
Sekonder akımı Secondary current	5 A
Yük Burden	5 - 10 - 15 VA
Sınıf Class	0.5 - 1 - 3

Genişlik / Width	Yükseklik / Height	Boy / Depth
52 mm *	164 mm	52 mm

TEKNİK ÖZELLİKLER — Technical details

Termal sürekli anma akımı Icth / Therm. continuous current	1,2 × I_N
Termal kısa süreli anma akımı Ith / Therm. short-time current	60 × I_N, 1 sn
Maks. çalışma gerilimi Um / Max. operating voltage	0.72 kV
İzolasyon test gerilimi Isolation test voltage	3 kV U_{eff} 50 Hz / 1 dk
Nominal anma frekansı Nominal rated frequency	50 Hz
İzolasyon sınıfı Isolation class	E

YAPI VE ÇALIŞMA KOŞULLARI

Çalışma sıcaklığı Working temperature range	-5°C < T < +40°C
Depolama sıcaklığı Storage temperature range	-25°C < T < +40°C
Gövde Housing	Siyah polikarbonat, kırılmaz plastik; aleve dayanıklı
Sekonder terminal / vida Nickel-plated / plus-minus screws	Nikel kaplı M5×10 mm
Sekonder kapak Secondary caps	Entegre / Integrated
Paket miktarı Package quantity	3 adet / pcs.

ÖLÇÜ ÇİZİMLERİ — Dimensions / Ölçekli değildir

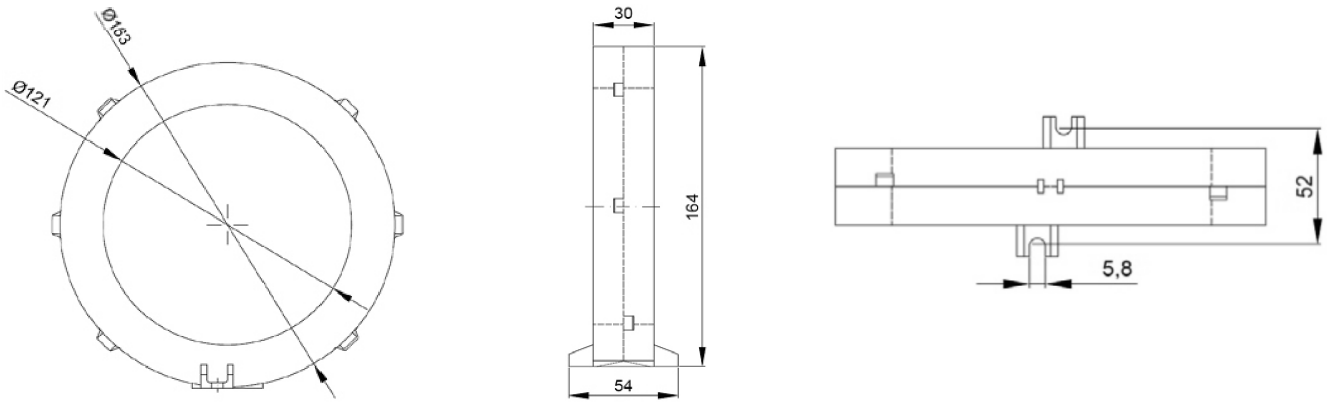

(*) Kaynak föyde genişlik 52 mm, çizimde 54 mm verilmiştir. Üretici teyidi gerektirir.

ÖZEL SARGILI

AKIM TRANSFORMATÖRLERİ
100–2500 A

Primer akımı	Sekonder akımı	Doğruluk sınıfları
100–2500 A	5 A	1 / 0,5

ÜRÜN SEÇİM TABLOSU

UN-1332 – UN-1381 / 50 seçenek

Stok kodu	Primer (A)	Cu bara (mm)	Yük (VA)
UN-1332	100	1×30×10	2,5
UN-1333	100	1×30×10	5
UN-1334	150	1×30×10	2,5
UN-1335	150	1×30×10	5
UN-1336	200	1×30×10	5
UN-1337	200	1×30×10	10
UN-1338	250	1×30×10	5
UN-1339	250	1×30×10	10
UN-1340	300	1×40×10	5
UN-1341	300	1×40×10	10
UN-1342	400	1×40×10	5
UN-1343	400	1×40×10	10
UN-1344	500	1×40×10	5
UN-1345	500	1×40×10	10
UN-1346	600	1×40×10	5
UN-1347	600	1×40×10	10
UN-1348	800	2×50×10	5
UN-1349	800	2×50×10	10
UN-1350	1000	2×50×10	10
UN-1351	1000	2×50×10	15
UN-1352	1000	2×60×10	10
UN-1353	1000	2×60×10	15
UN-1354	1200	2×50×10	10
UN-1355	1200	2×50×10	15
UN-1356	1250	2×60×10	10

Stok kodu	Primer (A)	Cu bara (mm)	Yük (VA)
UN-1357	1250	2×60×10	15
UN-1358	1500	2×60×10	10
UN-1359	1500	2×60×10	15
UN-1360	1600	3×80×10	10
UN-1361	1600	3×80×10	15
UN-1362	1600	2×100×10	10
UN-1363	1600	2×100×10	15
UN-1364	2000	3×60×10	10
UN-1365	2000	3×60×10	15
UN-1366	2000	3×60×10	30
UN-1367	2000	3×80×10	10
UN-1368	2000	3×80×10	15
UN-1369	2000	3×80×10	30
UN-1370	2000	2×100×10	10
UN-1371	2000	2×100×10	15
UN-1372	2000	2×100×10	30
UN-1373	2500	3×60×10	10
UN-1374	2500	3×60×10	15
UN-1375	2500	3×60×10	30
UN-1376	2500	3×80×10	10
UN-1377	2500	3×80×10	15
UN-1378	2500	3×80×10	30
UN-1379	2500	3×100×10	10
UN-1380	2500	3×100×10	15
UN-1381	2500	3×100×10	30

3000–7000 A seçenekleri ve ölçü şeması bir sonraki sayfada yer alır.

Teknik değerler ve birimler, kaynak ürün föyündeki gösterimiyle korunmuştur.

ÖZEL SARGILI

AKIM TRANSFORMATÖRLERİ
3000–7000 A

Primer akımı	Sekonder akımı	Doğruluk sınıfları
3000–7000 A	5 A	1 / 0,5

ÜRÜN SEÇİM TABLOSU

UN-1382 – UN-1417 / 36 seçenek

Stok kodu	Primer (A)	Cu bara (mm)	Yük (VA)
UN-1382	3000	3×100×10	10
UN-1383	3000	3×100×10	15
UN-1384	3000	3×100×10	30
UN-1385	3000	4×100×10	10
UN-1386	3000	4×100×10	15
UN-1387	3000	4×100×10	30
UN-1388	4000	4×100×10	10
UN-1389	4000	4×100×10	15
UN-1390	4000	4×100×10	30
UN-1391	4000	4×120×10	10
UN-1392	4000	4×120×10	15
UN-1393	4000	4×120×10	30
UN-1394	5000	4×120×10	10
UN-1395	5000	4×120×10	15
UN-1396	5000	4×120×10	30
UN-1397	5000	4×220×10	10
UN-1398	5000	4×220×10	15
UN-1399	5000	4×220×10	30

Stok kodu	Primer (A)	Cu bara (mm)	Yük (VA)
UN-1400	6000	4×120×10	10
UN-1401	6000	4×120×10	15
UN-1402	6000	4×120×10	30
UN-1403	6000	4×220×10	10
UN-1404	6000	4×220×10	15
UN-1405	6000	4×220×10	30
UN-1406	6300	4×120×10	10
UN-1407	6300	4×120×10	15
UN-1408	6300	4×120×10	30
UN-1409	6300	4×220×10	10
UN-1410	6300	4×220×10	15
UN-1411	6300	4×220×10	30
UN-1412	7000	4×120×10	10
UN-1413	7000	4×120×10	15
UN-1414	7000	4×120×10	30
UN-1415	7000	4×220×10	10
UN-1416	7000	4×220×10	15
UN-1417	7000	4×220×10	30

ÖLÇÜ ŞEMASI

Şematik gösterim / Ölçekli değildir

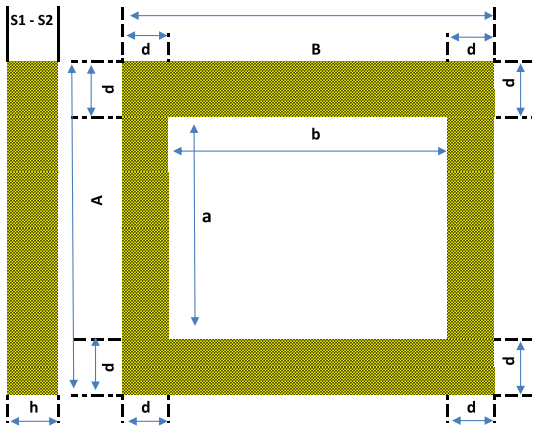

Ölçü referansları

a, b, A, B, d, h

Sayısal ölçüler kaynak föyde belirtilmemiştir.

S1–S2

Sekonder uç işaretleri

Teknik değerler ve birimler, kaynak ürün föyündeki gösterimiyle korunmuştur.

CNT / ISL

İZOLASYON VE KUMANDA TRANSFORMATÖRLERİ



ELEKTRİK ÖZELLİKLERİ

Frekans	**50–60 Hz**
ISL giriş / çıkış	**400 / 230 V**
CNT giriş / çıkış	**220 / 24 V**
Giriş / çıkış sargısı	**Bakır tel**
Standart	**N 61558-2-4**
Kalite standardı	**ISO 9001:2015**

Alternatif giriş / çıkış gerilimleri için bizimle iletişime geçiniz.

ÖLÇÜ ÇİZİMLERİ

Ölçüler: mm / Ölçekli değildir

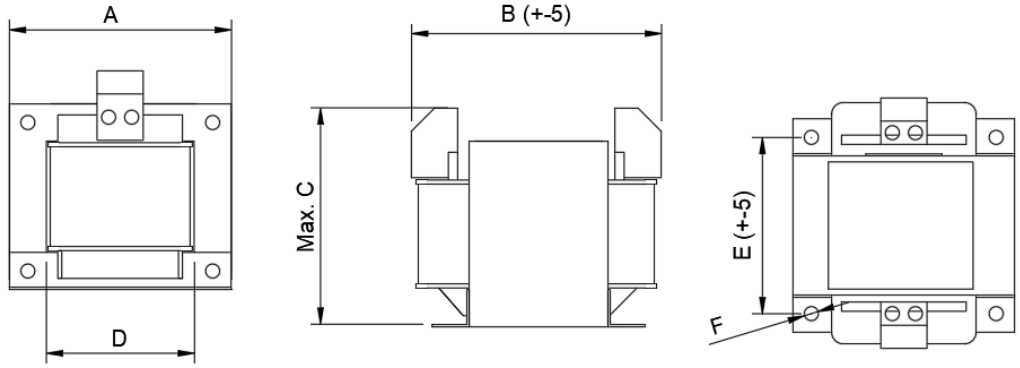

TEKNİK VERİLER VE ÖLÇÜLER

15 model / 50–5000 VA

Model	Anma gücü (VA)	Kısa süreli güç cosφ=0,5 / VA	Ağırlık (kg)	A	B ±5	E ±5	maks. C	D	F ±1
CNT&ISL-50	50	130	1,60	84	80	50	90	56	4
CNT&ISL-100	100	225	2,35	84	95	71	90	56	4
CNT&ISL-160	160	530	3,50	96	105	80	100	64	5,5
CNT&ISL-250	250	730	3,90	108	123	74	113	78	5,5
CNT&ISL-320	320	1050	4,00	108	128	78	113	78	8
CNT&ISL-400	400	1430	5,40	120	143	86	124	90	8
CNT&ISL-500	500	1900	8,50	150	150	110	144	120	8
CNT&ISL-630	630	2500	9,00	150	160	110	144	120	10
CNT&ISL-800	800	3100	10,50	150	174	125	144	120	10
CNT&ISL-1000	1000	3500	14,30	150	195	150	145	120	10
ISL-1600	1600	4800	18,00	171	135	110	160	149	10
ISL-2500	2500	7500	32,00	192	155	125	177	170	12
ISL-3600	3600	11000	42,00	250	204	138	222	200	12
ISL-4000	4000	12300	45,00	250	213	147	222	200	12
ISL-5000	5000	15150	53,00	250	233	167	222	200	12

Teknik değerler, toleranslar ve standart adları kaynak föydeki biçimiyle korunmuştur.

ÖZEL ÜRETİM

TOROIDAL / BARA / KABLO GEÇİŞLİ AKIM TRANSFORMATÖRLERİ



Müşteriye özel üretim örnekleri

TEKNİK ÖZELLİKLER

Primer anma akımı	**30–8000 A**
Sekonder anma akımı	**1 A – 5 A**
Frekans	**50–60 Hz**
Anma yükü	**2,5–500 VA**
Ölçü sınıfı · n < 5	**0,2 – 0,2s – 0,5 – 1 – 3**
Koruma sınıfı · n > 10–20	**5P – 10P – 5P – 10P**
Kısa süreli termal anma (Ith)	**60Ith / 60kA / 100Ith**
Yalıtım sınıfı	**0,72 / 3kV**
İzolasyon sınıfı	**H – F**
Standart	**IEC 61869-2 / VDE / ANSI**

İç çap	Dış çap	Yükseklik
> 50 mm	**< 1800 mm**	**< 500 mm**

MÜŞTERİYE ÖZEL ÇÖZÜMLER

0,72 kV yağ içinde ve yağ dışında çalışan toroidal, bara ve kablo geçişli akım transformatörleri müşteriye özel üretilir.

Teknik sınıflar ve termal değerler, kaynak föydeki gösterimiyle korunmuştur.

UNITRANS

ELEKTRİK SANAYİ VE TİCARET A.Ş.

Ürün bilgileri ve iletişim

TELEFON

0530 968 62 31

E-POSTA

info@unitrans.com.tr

WEB

www.unitrans.com.tr

ADRES

Yakuplu Mah. 194. Sk. No:1 İç Kapı No:422
Beylikdüzü / İSTANBUL

2026
ÜRÜN KATALOĞU